0GH411

Installation instructions / 施工說明書 / 시공설명서 / คู่มือการติดตั้ง

2026.8

TOTO

Undermount Washbasin Installation Instructions /
下嵌式臉盆施工說明書 / 언더카운터 세면기 시공설명서 /
คำแนะนำในการติดตั้งอ่างล้างหน้าแบบติดตั้งใต้เคาน์เตอร์

LW1556G, LW1556A, LW1556E, LW1554A, LW1554E, LW1555, LW1555BA, LW1575BIN, LW1575BAC, LW1576MTW, LW1576, LW1576MU, LW1576ME5U

Please deliver these instructions to the end customer. In order to fully utilize the product, please follow these instructions for proper assembly. /

請將本說明書交給最終客戶。為使產品充分發揮功能，請依本說明書正確組裝。/

시공설명서를 고객에게 전달하십시오. 제품을 바르게 설치하기 위해서 설명서에 따라 설치하십시오. /

โปรดส่งมอบคำแนะนำต่อไปยังผู้ใช้งานปลายทาง โปรดปฏิบัติตามคำแนะนำต่อไปนี้ในการประกอบอย่างถูกต้อง เพื่อให้ใช้ผลิตภัณฑ์ได้เต็มประสิทธิภาพ

I. Pre-installation notes / 安裝前注意事項 / 설치 전의 주의 / หมายเหตุก่อนการติดตั้ง

1. Before installation, turn off the water supply and prepare the supply line for later use. /
   安裝前，將水源關閉，且預留給水管線。/
   설치 전에 급수 설비를 잠그고, 나중에 사용할 급수 라인을 준비하십시오. /
   1 ก่อนการติดตั้ง ให้ปิดแหล่งจ่ายน้ำและเตรียมท่อจ่ายน้ำเพื่อใช้ในภายหลัง
2. If replacing an old washbasin, turn off the water supply first. /
   若要更換臉盆，應在拆除舊臉盆前關閉水源。/
   기존 세면기를 교체하는 경우 먼저 급수 설비를 잠그십시오. /
   หากจะเปลี่ยนอ่างล้างหน้าเก่า ให้ปิดน้ำประปาก่อน
3. The thickness of the countertop on which the washbasin is to be installed should be between 8 and 35 mm. /
   安裝檯面厚度在（8~35）mm之間。/
   세면기를 설치할 카운터의 두께는 8~35mm이내로 하십시오. /
   ความหนาของพื้นผิวส่วนบนของเคาน์เตอร์ที่จะติดตั้งอ่างล้างหน้าควรอยู่ระหว่าง 8 ถึง 35 มม.

II. Checklist / 裝箱清單 / 확인 사항 / รายการตรวจสอบ

Name / 名稱 / 명칭 / ชื่อ	Quantity / 數量 / 수량 / จำนวน	Sketch / 略圖 / 일러스트 / ภาพร่าง		Remarks / 備註 / 비고 / หมายเหตุ
Undermount washbasin / 下嵌式臉盆 / 언더카운터 세면기 / อ่างล้างหน้าแบบติดตั้งใต้เคาน์เตอร์	1 pc / 1個 / 1대 / 1 ชิ้น			May vary depending on the actual product purchased / 以實際購買的產品為準 / 구매한 제품에 따라 다를 수 있음 / อาจแตกต่างกับไปขึ้นอยู่กับผลิตภัณฑ์จริงที่ซื้อ
Installation instructions / 施工說明書 / 시공 설명서 / คู่มือการติดตั้ง	1 pc / 1張 / 1장 / 1 ชิ้น			Paper manual / 本紙 / 시공 설명서 / หนังสือคู่มือ

III. Installation steps / 安裝步驟 / 시공 방법 / ขั้นตอนการติดตั้ง

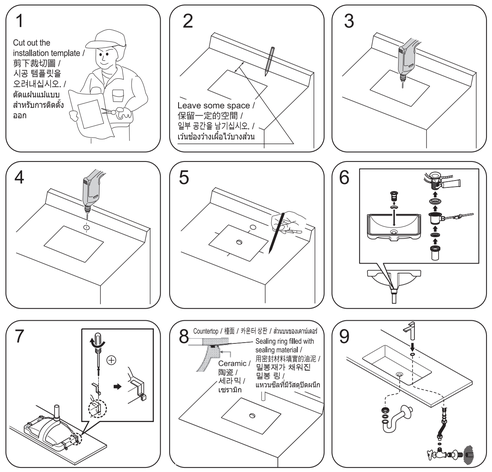

The above iron brackets and adjustment bolts for securing the washbasin must be prepared by the customer according to actual conditions. /
上述用於固定支撐臉盆的鐵製支架及調節螺栓，請顧客根據實際情況自行準備。/
세면기를 고정하기 위한 철제 브래킷과 볼트는 설치 환경에 맞춰 고객측에서 준비하십시오. /
ลูกค้าจะต้องเตรียมขายึดและสลักเกลียวปรับสำหรับยึดอ่างล้างหน้าให้ตรงตามสภาพจริง

IV. Use and maintenance / 使用維護 / 사용 및 관리 방법 / การใช้และการบำรุงรักษา

Cleaning / 清洗 / 청소 / การทำความสะอาด

Only neutral cleaning agents should be used to clean the product. The use of aggressive or corrosive cleaning agents may damage the surface of the product. /
應使用中性清潔劑清洗產品，如使用腐蝕性或具腐蝕性的清潔劑，會傷害產品表面。/
제품을 청소할 때는 중성 세제를 사용하십시오. 침습성 또는 부식성 세제 사용 시 제품 표면이 손상될 수 있습니다. /
ใช้งานควรเลือกใช้ทำความสะอาดที่มีค่าเป็นกลางเท่านั้น การทำความสะอาดด้วยสารที่มีฤทธิ์กัดกร่อนหรือมีคุณสมบัติกัดกร่อนอาจทำให้พื้นผิวของผลิตภัณฑ์เสียหายได้

Use / 使用 / 사용 / การใช้งาน

Do not use nylon brushes or scouring pads to clean the product, as these may scratch the surface of the washbasin. Dry the washbasin with a soft cloth after each use. /
請勿用尼龍刷或菜瓜布等用品清洗，會損傷產品表面。
每次使用後，請用軟布擦乾臉盆。/
นำผลิตภัณฑ์ออกจากกล่องด้วยความระมัดระวัง ห้ามใช้แปรงไนลอนหรือฟองน้ำขัดถูเพื่อทำความสะอาดผลิตภัณฑ์ เนื่องจากอาจทำให้พื้นผิวของอ่างล้างหน้าเกิดรอยขีดข่วนได้
เช็ดอ่างล้างหน้าให้แห้งด้วยผ้านุ่มหลังการใช้งานแต่ละครั้ง

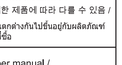

Warning / 警告 / 경고 / คำเตือน

If the ambient temperature is low, the washbasin may crack if hot water is poured directly into it. Avoid hitting the surface of the washbasin with hard objects to prevent product damage. Do not use or store in environments below 0°C. /
在環境溫度較低的情況下，如果直接將高溫熱水倒入臉盆內使用，臉盆有可能裂開。避免硬物直接撞擊產品表面，防止產品破損。請不要在 0°C 以下的環境中使用。儲存。/
추위 온도가 낮은 경우 뜨거운 물을 직접 부으면 세면기에 균열이 발생할 수 있습니다. 제품 손상을 방지하기 위해 세면기 표면을 단단한 물체로 두드리지 마십시오. 0°C 미만의 환경에서 사용하거나 보관하지 마십시오. /
ในกรณีที่อุณหภูมิแวดล้อมต่ำอาจทำให้อ่างล้างหน้าแตกร้าวหากเทน้ำร้อนลงบนอ่างโดยตรง หลีกเลี่ยงการกระแทกพื้นผิวอ่างล้างหน้าด้วยวัตถุแข็งเพื่อป้องกันไม่ให้ผลิตภัณฑ์เสียหาย ห้ามใช้หรือเก็บผลิตภัณฑ์ในสภาพแวดล้อมที่มีอุณหภูมิต่ำกว่า 0°C

Cut along this line / 沿此裁切線剪下 / 이 선을 따라 오려내십시오 / ตัดตามแนวนี้

Installation template / 安裝用型紙 / 시공 템플릿 / แผ่นแม่แบบสำหรับการติดตั้ง

Wall / 標準壁面 / 벽면 / ผนัง

(Please note that depending on the installed faucet, the distance from the wall to the faucet and from the faucet to the washbasin will vary.) /
（請注意，根據安裝的水龍頭不同，從壁面到水龍頭的距離與水龍頭到臉盆的距離也不同。）/
(설치된 수전에 따라 벽에서 수전까지의 거리와 수전에서 세면기까지의 거리가 달라질 수 있습니다.) /
(โปรดทราบว่าระยะห่างจากผนังถึงก๊อกน้ำและจากก๊อกน้ำถึงอ่างล้างหน้าจะแตกต่างกันไปขึ้นอยู่กับก๊อกน้ำที่ติดตั้ง)

Warning：

1.Before installing the washbasin, do not use epoxy resin adhesive to bind the countertop and the washbasin.
2.Please use silicon sealant to fill in the gap between the countertop and the washbasin. Do NOT use epoxy resin adhesive.
Neglecting the above two precautions may results in cracking and damage of the washbasin, and we shall not be held liable.

警告：

1.安裝臉盆時，檯面與臉盆之間禁止使用環氧樹脂黏合劑黏著固定。
2.填充檯面與臉盆與縫隙時，請使用矽膠填充密封。
禁止使用環氧樹脂黏合劑。
若忽視以上 2 項警告內容而造成臉盆裂開、破損等後果，本公司概不負責。

경고：

1.세면기 설치 전에 에폭시 접착제를 사용하여 카운터와 세면기를 접착하지 마십시오.
2.카운터와 세면기 사이의 틈을 실리콘으로 채우고, 에폭시 접착제는 사용하지 마십시오.
위의 두 가지 주의사항을 지키지 않으면 세면기에 균열이나 손상이 발생할 수 있으며, 당사는 이에 대한 책임을 지지 않습니다.

คำเตือน：

1.ก่อนติดตั้งอ่างล้างหน้า ห้ามใช้กาวอีพ็อกซีเรซินในการยึดส่วนบนของเคาน์เตอร์กับอ่างล้างหน้า
2.โปรดใช้ซิลิโคนยาแนวในการอุดช่องว่างระหว่างส่วนบนของเคาน์เตอร์กับอ่างล้างหน้า
ห้ามใช้กาวอีพ็อกซีเรซิน
การละเลยข้อควรระวังสองข้อข้างต้นอาจส่งผลให้อ่างล้างหน้าแตกร้าวและเสียหายได้ซึ่งเราจะไม่ต้องรับผิดชอบใดๆ

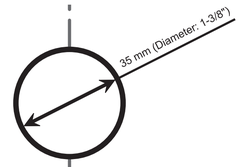

Please note to set the distance from the washbasin to the finished wall at 110 mm. Customers may adjust this distance based on actual conditions, but the prerequisite is to ensure that the faucet can be installed and used normally. /

設定臉盆到完成壁面的距離為 110 mm，顧客可以根據實際狀況調整這段距離，但請注意前提是能保證水龍頭可正常安裝和使用。/

세면기와 마감된 벽면 사이의 거리는 110 mm로 설정하십시오.
고객이 설치 환경에 따라 이 거리를 조절할 수 있으나, 수전이 바르게 사용될 수 있도록 조절하십시오./

โปรดทราบว่าต้องเว้นระยะห่างจากอ่างล้างหน้าถึงผนังสำเร็จรูป 110 มม. ลูกค้าอาจปรับระยะนี้ได้ตามสภาพจริง แต่ต้องแน่ใจว่าสามารถติดตั้งและใช้งานก๊อกน้ำได้ตามปกติ

LW1556G / LW1556A / LW1556E / LW1554A / LW1554E / LW1555 / LW1555BA / LW1575BIN / LW1575BAC / LW1576MTW / LW1576 / LW1576MU / LW1576ME5U

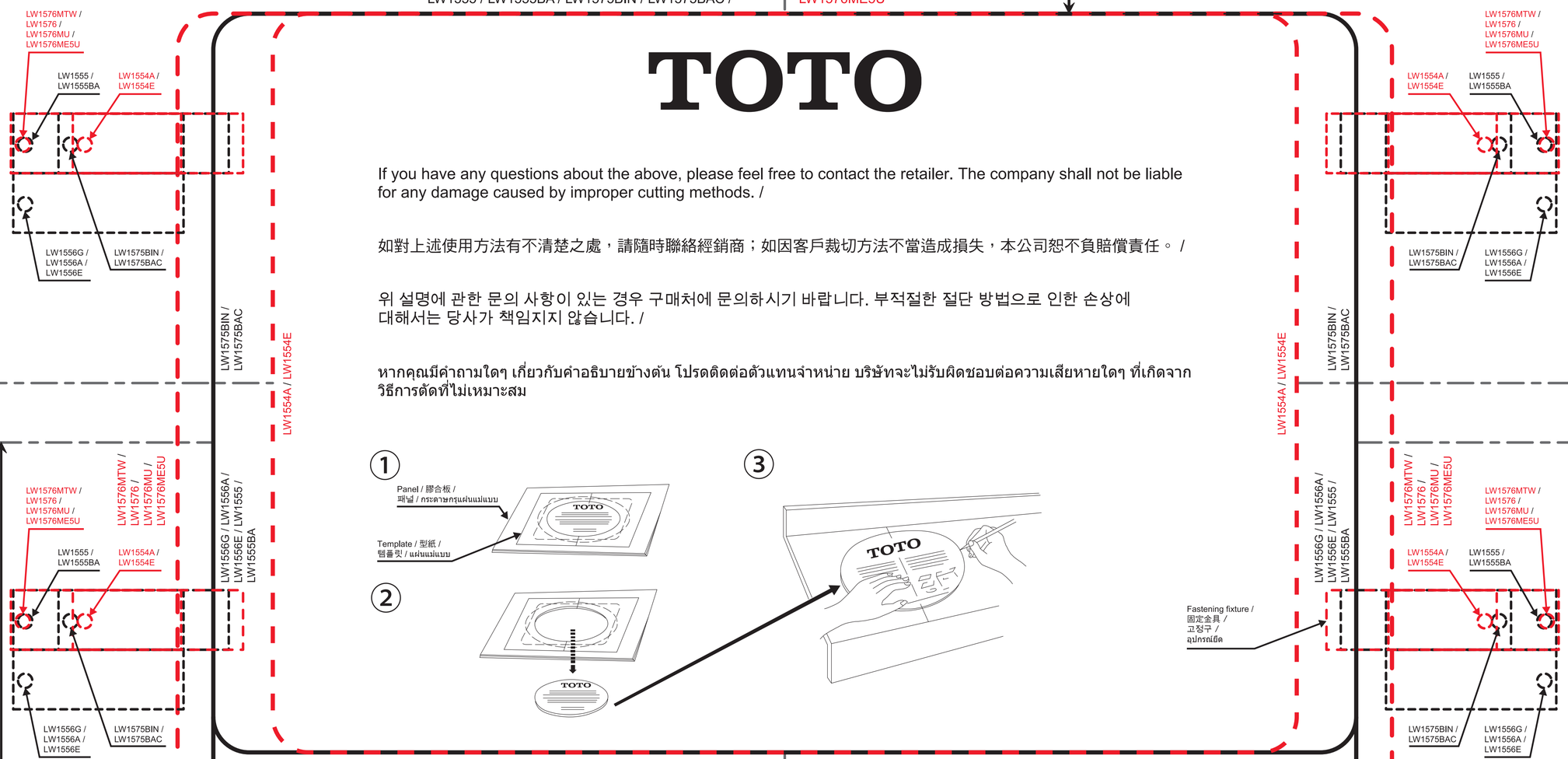

LW1556G / LW1556A / LW1556E / LW1576MTW / LW1576 / LW1576MU / LW1576ME5U

Installation reference line / 安裝基準線 / 설치 기준선 / เส้นอ้างอิงการติดตั้ง

LW1554A / LW1554E / LW1555 / LW1555BA / LW1575BIN / LW1575BAC

Installation reference line / 安裝基準線 / 설치 기준선 / เส้นอ้างอิงการติดตั้ง

LW1554A / LW1554E / LW1555 / LW1555BA / LW1575BIN / LW1575BAC

LW1556G / LW1556A / LW1556E / LW1576MTW / LW1576 / LW1576MU / LW1576ME5U

Scale 1:1 / 比例 1:1 / 비례 1:1 / สัดส่วน 1:1