SHARP

คู่มือการใช้งาน
เตาไมโครเวฟ

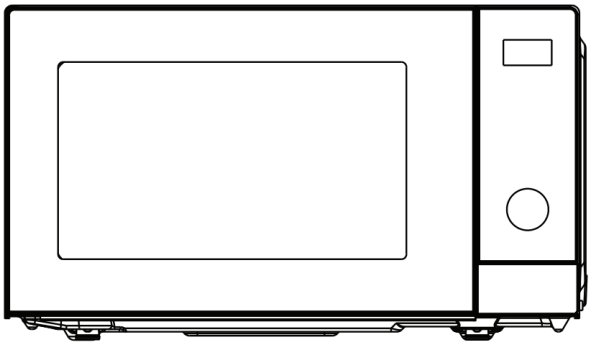

รุ่น: R-S20D6FA-W

โปรดอ่านคู่มือการใช้งานเล่มนี้อย่างละเอียดก่อนเริ่มติดตั้งและใช้งานเตาไมโครเวฟ

ภาษาไทย.....หน้า 1

ENGLISH.....page 12

ข้อควรระวังเพื่อหลีกเลี่ยง
โอกาสการสัมผัสกับคลื่นไมโครเวฟมากเกินไป

1. อย่าพยายามใช้เตาไมโครเวฟแบบเปิดประตูเตา เพราะการเปิดประตูขณะใช้งานจะทำให้สัมผัสกับคลื่นไมโครเวฟที่เป็นอันตราย สิ่งสำคัญคือท่านจะต้องไม่ทำลาย หรือยุ่งเกี่ยวกับระบบล็อกของตัวเครื่อง
2. ห้ามวางวัตถุสิ่งของใดๆ ไว้ระหว่างด้านหน้าของเตาไมโครเวฟกับประตูเตา หรือปล่อยให้มีคราบสกปรกหรือคราบน้ำยาทำความสะอาดสะสมอยู่ตามพื้นผิวของฉนวนประตู
3. ห้ามใช้เตาไมโครเวฟที่ชำรุด สิ่งสำคัญคือเตาไมโครเวฟจะต้องสามารถปิดประตูได้สนิท และไม่มีความเสียหายในจุดต่างๆ ดังต่อไปนี้
   a) ประตูเตา (รวมถึงส่วนเว้าในจุดต่างๆ)
   b) บานพับ และสลักล็อกประตู (มีการแตกหัก หรือหลวม)
   c) ฉนวนประตู และผิวฉนวน
4. ห้ามให้ผู้ใดทำการปรับหรือซ่อมแซมเตาไมโครเวฟ ยกเว้นช่างซ่อมที่ได้รับการรับรองจากชาร์ป

สารบัญ

ข้อควรระวังเพื่อหลีกเลี่ยงโอกาสการสัมผัสกับคลื่นไมโครเวฟมากเกินไป..... 1
สารบัญ..... 1
คำแนะนำเพื่อความปลอดภัยที่สำคัญ..... 2
คำแนะนำในการติดตั้ง..... 4
คำแนะนำในการติดตั้งสายดิน..... 4
คลื่นวิทยุรบกวน..... 4
การตรวจสอบก่อนติดต่อขอรับบริการ..... 5
เทคนิคการทำอาหาร..... 5
คำแนะนำในการใช้ภาชนะสำหรับการทำอาหาร..... 5
ข้อมูลจำเพาะ..... 6
ส่วนประกอบของเตาไมโครเวฟ..... 6
แผงหน้าปัด..... 7
คำแนะนำในการใช้งาน..... 8
การตั้งค่านาฬิกา..... 8
การตั้งเวลาทำงาน..... 8
การทำอาหารด้วยเตาไมโครเวฟ..... 8
การทำอาหารเร่งด่วน..... 9
การละลายอาหารแช่แข็งแบบรวดเร็ว..... 9
การละลายอาหารแช่แข็งตามน้ำหนัก..... 9
การทำอาหารด้วยระบบอัตโนมัติ..... 9
การทำเครื่องดื่ม..... 10
ฟังก์ชันล็อกป้องกันเด็ก..... 10
ฟังก์ชันประหยัดพลังงาน..... 10
ระบบป้องกันปุ่มค้าง..... 10
การทำความสะอาดและการดูแลรักษา..... 11

คำแนะนำเพื่อความปลอดภัยที่สำคัญ

โปรดอ่านคู่มือนี้อย่างละเอียด และเก็บไว้เพื่อใช้อ้างอิงต่อไปในภายหน้า
ขณะใช้งานเครื่องใช้ไฟฟ้า ควรปฏิบัติตามข้อควรระวังด้านความปลอดภัยขั้นพื้นฐาน ซึ่งมีคำแนะนำดังต่อไปนี้:
คำเตือน!--เพื่อลดความเสี่ยงจากการไหม้ ไฟฟ้าช็อต เพลิงไหม้ การบาดเจ็บ หรือการสัมผัสกับคลื่นไมโครเวฟที่มากเกินไป:

1. ใช้เตาไมโครเวฟตามลักษณะการใช้งานที่แนะนำไว้ในคู่มือนี้เท่านั้น ห้ามใช้สารเคมีที่มีฤทธิ์กัดกร่อนหรือสารระเหยกับเตาไมโครเวฟ เตาไมโครเวฟเครื่องนี้ได้รับการออกแบบมาสำหรับการอุ่นอาหาร ทำอาหาร หรืออบอาหารให้แห้งโดยเฉพาะ จึงไม่เหมาะสำหรับการใช้ในอุตสาหกรรม หรือในห้องปฏิบัติการ
2. ห้ามเปิดใช้เตาไมโครเวฟโดยที่ไม่ใส่อาหารเข้าไปในเตา
3. ห้ามใช้เตาไมโครเวฟหากพบว่าสายไฟหรือปลั๊กไฟชำรุด ตัวเครื่องทำงานผิดปกติ หรือตัวเครื่องชำรุดเสียหาย หรือตกหล่น หากสายไฟชำรุด จะต้องเปลี่ยนสายไฟเส้นใหม่โดยช่างซ่อมจากศูนย์บริการที่ได้รับการแต่งตั้งจากชาร์ป หรือช่างซ่อมที่ได้รับการรับรองเพื่อป้องกันการเกิดอันตราย
4. **คำเตือน!**--เด็กจะสามารถใช้เตาไมโครเวฟได้ก็ต่อเมื่อได้รับคำแนะนำเป็นอย่างดีจนเด็กสามารถใช้งานเตาไมโครเวฟได้อย่างปลอดภัย และเข้าใจถึงอันตรายที่อาจเกิดขึ้นจากการใช้งานอย่างไม่ถูกวิธี
5. การลดความเสี่ยงที่จะเกิดเพลิงไหม้ในพื้นที่ภายในเตาไมโครเวฟ:
   - ► ขณะอุ่นอาหารโดยใช้ภาชนะพลาสติกหรือกระดาษ ต้องคอยดูตลอดเวลา เพราะอาจเกิดไฟลุกไหม้ขึ้นได้
   - ► แกะลวดมัดปากถุงกระดาษหรือถุงพลาสติกก่อนวางถุงในเตาไมโครเวฟ
   - ► หากมีควันลอยขึ้นมา ให้ปิดสวิตช์หรือถอดปลั๊กไฟ และปิดประตูเตาไว้ก่อน เพราะหากมีเปลวไฟ จะช่วยป้องกันเปลวไฟพุ่งออกมาได้
   - ► ห้ามใช้เตาไมโครเวฟเป็นที่จัดเก็บสิ่งของ ไม่ควรวางผลิตภัณฑ์ที่ทำจากกระดาษ ภาชนะที่ใช้ประกอบอาหาร หรือแม้แต่อาหารไว้ในเตาไมโครเวฟเวลาที่ท่านไม่ได้ใช้งาน
   - ► เตาไมโครเวฟถูกออกแบบสำหรับการอุ่นอาหารและเครื่องดื่มเท่านั้น การนำไปใช้เพื่ออบอาหารหรือเสื้อผ้าให้แห้ง และการทำความร้อนให้กับแผ่นแปะให้ความอุ่น รองเท้าสำหรับสวมในบ้าน ฟองน้ำ เสื้อผ้าที่เปียกชื้น และวัสดุที่คล้ายกัน อาจทำให้เกิดการบาดเจ็บ ไฟลุกไหม้ หรือเกิดเพลิงไหม้ได้
6. **คำเตือน!**--ห้ามอุ่นของเหลวหรืออาหารในภาชนะที่ปิดฝาสนิท เพราะจะทำให้เกิดการระเบิดได้
7. การอุ่นเครื่องดื่มในเตาไมโครเวฟ อาจทำให้เครื่องดื่มเกิดการเดือดพุ่งขึ้นมาในภายหลัง ดังนั้นจึงควรใช้ความระมัดระวังขณะหยิบภาชนะใส่น้ำออกจากเตา
8. ห้ามทอดอาหารในเตาไมโครเวฟ เพราะเมื่อน้ำมันมีความร้อนสูง ชิ้นส่วนต่างๆ ในเตาไมโครเวฟ และภาชนะจะเกิดความเสียหาย และน้ำมันอาจลวกผิวหนังได้
9. ไม่ควรทำให้ไข่ดิบหรือไข่สุกในเปลือกทั้งฟองร้อนในเตาอบไมโครเวฟ เนื่องจากไข่อาจระเบิดแม้หลังจากไมโครเวฟหยุดทำความร้อนแล้ว
10. ใช้ส้อมจิ้มเปลือกของอาหารที่มีเปลือกหุ้ม เช่น มันฝรั่ง ฟักทอง แอปเปิ้ล และเกาลัด ก่อนที่จะนำมาทำอาหาร
11. ขวดนมและกระปุกอาหารสำหรับทารกที่อุ่นแล้วจะต้องคนหรือเขย่าให้เข้ากัน และตรวจสอบอุณหภูมิของอาหารก่อนนำไปให้เด็กรับประทาน เพื่อป้องกันอาหารลวกปาก
12. ภาชนะที่ใช้ประกอบอาหารอาจมีความร้อนสูง เพราะความร้อนจากอาหารสามารถถ่ายเทไปที่ภาชนะได้ จึงอาจจำเป็นต้องใช้ถุงมือจับของร้อนในการหยิบภาชนะออกจากเตา
13. ควรตรวจสอบให้แน่ใจว่าภาชนะที่นำมาใช้เหมาะสำหรับการใช้งานกับเตาไมโครเวฟหรือไม่
14. **คำเตือน!**--การดำเนินการใดๆ เกี่ยวกับการบริการหรือซ่อมแซมเครื่องที่ต้องมีการถอดฝาครอบป้องกันการสัมผัสกับคลื่นไมโครเวฟโดยบุคคลอื่นที่ไม่ใช่ช่างที่มีความชำนาญ เป็นการกระทำที่เป็นอันตรายอย่างมาก
15. ผลิตภัณฑ์นี้จัดอยู่ในหมวดของอุปกรณ์ประเภท Class B กลุ่มที่ 2 อุปกรณ์ที่อยู่ในกลุ่มที่ 2 ประกอบไปด้วยอุปกรณ์ในหมวด ISM (อุตสาหกรรม วิทยาศาสตร์ และการแพทย์) ทั้งหมด ซึ่งจะต้องมีการสร้าง หรือใช้พลังงานคลื่นความถี่วิทยุในรูปแบบของรังสีแม่เหล็กไฟฟ้าสำหรับการจัดการกับวัสดุ และอุปกรณ์กัดเซาะชิ้นงานด้วย

ประกายไฟ อุปกรณ์ประเภท Class B เหมาะสำหรับการใช้งานภายในครัวเรือน และอาคารที่เชื่อมต่อโดยตรงกับแหล่งจ่ายกระแสไฟฟ้าแรงดันต่ำ ซึ่งเป็นแหล่งจ่ายกระแสไฟฟ้าไปตามอาคารบ้านเรือนทั่วไป

16. อุปกรณ์นี้ไม่เหมาะสำหรับการใช้งานโดยบุคคล (รวมถึงเด็ก) ที่มีความบกพร่องทางร่างกาย ประสาทสัมผัส หรือทางด้านจิตใจ หรือขาดประสบการณ์หรือความรู้ เว้นแต่ว่าจะได้รับการดูแล หรือมีการให้คำแนะนำอย่างใกล้ชิด โดยผู้ที่มีหน้าที่ดูแลเพื่อความปลอดภัย
17. ต้องดูแลเด็กอย่างใกล้ชิด เพื่อป้องกันไม่ให้เด็กเล่นเตาไมโครเวฟ
18. เตาไมโครเวฟเครื่องนี้เหมาะสำหรับการใช้งานแบบตั้งโต๊ะเท่านั้น
19. **คำเตือน!**--ห้ามติดตั้งเตาไมโครเวฟไว้เหนือหัวเตาแก๊ส หรืออุปกรณ์ที่ใช้ในการทำความร้อน เพราะหากติดตั้งจะทำให้เกิดความเสียหาย และทำให้การรับประกันสินค้าเป็นโมฆะได้
20. ห้ามติดตั้งเตาไมโครเวฟไว้ในตู้
21. **คำเตือน!**--ตัวเครื่องและชิ้นส่วนอุปกรณ์ต่างๆ ที่ใช้งานร่วมกันจะมีความร้อนสูงระหว่างการใช้งาน
22. **คำเตือน!**--พื้นผิวที่สามารถเอื้อมถึงได้อาจมีความร้อนสูงระหว่างการใช้งาน ควรกันเด็กให้ห่างจากเตาไมโครเวฟ
23. ระหว่างการใช้งาน ตัวเครื่องจะมีความร้อนสูง โปรดหลีกเลี่ยงการสัมผัสแผงทำความร้อนในเตาไมโครเวฟ
24. อุณหภูมิของพื้นผิวที่สามารถเอื้อมถึงอาจเกิดความร้อนสูงขณะที่เตาไมโครเวฟกำลังทำงาน
25. ควรติดตั้งเตาไมโครเวฟชิดกับผนังห้อง
26 อุปกรณ์นี้ไม่ได้ถูกออกแบบมาสำหรับการใช้งานกับบุคคลที่มีความบกพร่องทางร่างกาย ประสาทสัมผัส หรือทางด้านจิตใจ หรือขาดประสบการณ์และความรู้ เว้นแต่ว่าจะได้รับการดูแล หรือมีการให้คำแนะนำอย่างใกล้ชิด
27. **คำเตือน!**--หากประตูเตา หรือฉนวนประตูเสียหาย ไม่ควรใช้เตาไมโครเวฟจนกว่าจะได้รับการซ่อมแซมโดยช่างซ่อมจากศูนย์บริการที่ได้รับการแต่งตั้งจากชาร์ป
28. เตาไมโครเวฟเครื่องนี้ไม่ได้ถูกออกแบบมาสำหรับการควบคุมการใช้งานโดยเครื่องตั้งเวลาภายนอก หรือระบบควบคุมด้วยรีโมทคอนโทรลแบบแยกต่างหาก
29. เตาไมโครเวฟเครื่องนี้ถูกออกแบบมาสำหรับการใช้งานในครัวเรือนเท่านั้น ห้ามนำไปใช้งานในเชิงพาณิชย์ สามารถใช้ในที่อยู่อาศัยและการใช้ที่คล้ายกัน เช่น
    - ► พื้นที่ที่พนักงานทำครัวในร้านค้า สำนักงาน และสภาพแวดล้อมทำงาน
    - ► บ้านไร่
    - ► ลูกค้าในโรงแรมและสภาพแวดล้อมอยู่อาศัย
    - ► สภาพแวดล้อมค้างคืนพร้อมอาหารเช้า
30. ห้ามถอดที่กั้นระยะซึ่งอยู่ทางด้านหลัง หรือทางด้านข้างของเตาไมโครเวฟ ซึ่งใช้ในการรักษาระยะห่างขั้นต่ำระหว่างตัวเครื่องกับผนังห้อง เพื่อให้อากาศไหลเวียนได้อย่างสะดวก
31. **ข้อควรระวัง!**--การซ่อมแซมหรือการบำรุงรักษาเตาไมโครเวฟโดยบุคคลอื่น ที่ไม่ใช่ช่างซ่อมที่มีความชำนาญเป็นอันตรายอย่างยิ่ง เนื่องจากในสถานการณ์เหล่านี้จะต้องถอดฝาครอบป้องกันการแผ่คลื่นไมโครเวฟ รวมถึงการเปลี่ยนสายไฟ หรือหลอดไฟในเตาไมโครเวฟด้วยเช่นกัน ในกรณีเหล่านี้ โปรดส่งเตาไมโครเวฟไปยังศูนย์บริการที่ได้รับการแต่งตั้งจากชาร์ป
32. เตาไมโครเวฟเครื่องนี้ใช้สำหรับการละลายอาหารแช่แข็ง การทำอาหาร และการนึ่งอาหารเท่านั้น
33. ควรใช้ถุงมือกันความร้อนขณะนำอาหารที่อุ่นเสร็จแล้วออกจากเตา
34. **ข้อควรระวัง!**--ไอน้ำจะพุ่งขึ้นมาเวลาที่ท่านเปิดฝาหรือแผ่นฟอยล์ที่ใช้ห่ออาหาร
35. เตาไมโครเวฟเครื่องนี้จะสามารถใช้งานโดยเด็กที่มีอายุตั้งแต่ 8 ปีขึ้นไป และบุคคลที่มีความบกพร่องทางด้านร่างกาย ประสาทสัมผัส หรือทางด้านจิตใจ หรือผู้ที่ขาดประสบการณ์และความรู้ จะสามารถใช้งานอุปกรณ์นี้ได้ก็ต่อเมื่อได้รับการดูแล หรือได้รับคำแนะนำอย่างใกล้ชิดเกี่ยวกับการใช้งานอุปกรณ์อย่างปลอดภัย และเข้าใจถึงอันตรายที่อาจเกิดขึ้น ห้ามให้เด็กเล่นเตาไมโครเวฟ และไม่ควรให้เด็กทำความสะอาด หรือดูแลรักษาเครื่องจนกว่าจะมีอายุ 8 ปีขึ้นไป และมีผู้ใหญ่คอยให้คำแนะนำอย่างใกล้ชิด
36. หากมีควันลอยขึ้นมา ให้ปิดสวิตช์หรือถอดปลั๊กไฟ และปิดประตูเตาไว้ตลอดเพื่อป้องกันเปลวไฟพุ่งออกมา

คำแนะนำในการติดตั้ง

1. โปรดตรวจสอบให้แน่ใจว่าท่านได้แกะบรรจุภัณฑ์ทั้งหมดออกมาจากด้านในของเตาไมโครเวฟ
2. **คำเตือน!**--ควรตรวจเช็คให้แน่ใจก่อนว่ามีร่องรอยความเสียหายบนตัวเครื่องหรือไม่ เช่น ประตูไม่ได้ระนาบ หรือบิดโค้ง ฉนวนประตูและผิวฉนวนสึกหรอ บานพับประตูและสลักล็อกประตูแตกหักหรือหลวม ตลอดจนส่วนเว้าในพื้นที่ด้านในของเตาหรือบนประตูเตา หากพบความเสียหายใดๆ ให้หยุดใช้เตาไมโครเวฟทันที และติดต่อศูนย์บริการที่ได้รับการแต่งตั้งจากชาร์ป
3. เตาไมโครเวฟจะต้องวางไว้บนพื้นที่ราบเรียบ มั่นคงแข็งแรง และรองรับน้ำหนักของเตาไมโครเวฟกับอาหารที่หนักที่สุดสามารถทำอาหารในเตาไมโครเวฟได้
4. ห้ามติดตั้งเตาไมโครเวฟไว้ในที่ที่มีความร้อน หยดน้ำ หรือความชื้นสูง หรืออยู่ใกล้กับวัตถุที่สามารถติดไฟได้
5. เพื่อให้เตาไมโครเวฟทำงานได้อย่างถูกต้อง ตัวเครื่องจะต้องระบายอากาศได้ดี ควรเว้นระยะห่างเหนือเตาไมโครเวฟอย่างน้อย 20 ซม. และด้านข้างทั้งสองด้านของตัวเครื่อง 5 ซม. อย่าให้แผงด้านหลังของตัวเครื่องอยู่ชิดผนังมากเกินไป ห้ามปิดคลุมหรือปิดกั้นช่องระบายอากาศของตัวเครื่อง และห้ามถอดขาตั้งออก
6. ตรวจสอบสภาพสายไฟอยู่เสมอว่าสายไฟชำรุดหรือไม่ และต้องไม่วางสายไฟลอดใต้เตาไมโครเวฟ หรือบนพื้นผิวที่มีความร้อน หรือขอบที่มีความคม
7. ควรติดตั้งเตาไมโครเวฟในจุดที่สามารถเข้าถึงปลั๊กไฟได้ง่าย เพื่อให้สามารถถอดปลั๊กได้สะดวกในเวลาฉุกเฉิน
8. ห้ามใช้เตาไมโครเวฟกลางแจ้ง

คำแนะนำในการติดตั้งสายดิน

เตาไมโครเวฟเครื่องนี้ต้องได้รับการติดตั้งสายดิน เตาไมโครเวฟเครื่องนี้มาพร้อมกับสายไฟที่มีสายดินกับปลั๊กไฟสำหรับการต่อสายดิน ซึ่งจะต้องเสียบปลั๊กเข้ากับเต้ารับปลั๊กไฟบนผนังที่ได้รับการติดตั้งและเชื่อมต่อสายดินอย่างถูกต้อง ในกรณีที่ไฟฟ้าลัดวงจร สายดินจะช่วยลดความเสี่ยงในการเกิดไฟฟ้าช็อต โดยให้กระแสไฟฟ้าไหลลงดินไปตามสายไฟ ขอแนะนำให้เชื่อมต่อกระแสไฟฟ้าสำหรับการใช้งานเตาไมโครเวฟแบบแยกต่างหาก การใช้ไฟฟ้าที่มีแรงดันสูงเป็นอันตราย และอาจทำให้เกิดเพลิงไหม้ หรืออุบัติเหตุอื่นๆ ที่ทำให้เตาไมโครเวฟเสียหายได้

คำเตือน!--การใช้ปลั๊กไฟที่มีการต่อสายดินอย่างไม่ถูกวิธี อาจทำเกิดไฟฟ้าช็อตได้

หมายเหตุ:

1. หากท่านมีข้อสงสัยเกี่ยวกับการติดตั้งสายดินหรือกระแสไฟฟ้า สามารถติดต่อขอคำแนะนำจากศูนย์บริการที่ได้รับการแต่งตั้งจากชาร์ปได้
2. ทางบริษัทชาร์ป และตัวแทนจำหน่ายจะไม่รับผิดชอบต่อความเสียหายใดๆ ที่เกิดขึ้นกับเตาไมโครเวฟ หรือการบาดเจ็บ ที่เกิดจากการไม่ปฏิบัติตามขั้นตอนการเชื่อมต่อกระแสไฟฟ้าที่ถูกต้อง

สายไฟแต่ละเส้นในสายไฟหลักจะมีการแสดงรหัสสีกำกับไว้ดังต่อไปนี้:

สีเขียวและสีเหลือง = สายดิน
สีน้ำเงิน = สายนิวทรัล ซึ่งเป็นสายไฟที่ไม่มีกระแสไฟฟ้าวิ่งผ่าน
สีน้ำตาล = สายที่มีกระแสไฟฟ้า

คลื่นวิทยุรบกวน

การทำงานของเตาไมโครเวฟอาจส่งคลื่นรบกวนการรับสัญญาณของวิทยุ โทรทัศน์ หรืออุปกรณ์อื่นๆ ของท่านได้ เมื่อมีคลื่นรบกวน ท่านสามารถลดระดับหรือกำจัดคลื่นรบกวนได้โดยปฏิบัติตามคำแนะนำดังต่อไปนี้:

1. ทำความสะอาดประตู และผิวฉนวนของเตาไมโครเวฟ
2. ปรับทิศทางของเสาอากาศรับสัญญาณของวิทยุหรือโทรทัศน์

3. ย้ายตำแหน่งของเตาไมโครเวฟโดยคำนึงถึงอุปกรณ์รับสัญญาณเป็นหลัก
4. ย้ายเตาไมโครเวฟให้อยู่ห่างจากอุปกรณ์รับสัญญาณ
5. เสียบปลั๊กเตาไมโครเวฟเข้ากับเต้ารับปลั๊กไฟอันอื่น เพื่อให้เตาไมโครเวฟกับอุปกรณ์รับสัญญาณใช้วงจรไฟฟ้าแยกสาขากัน

การตรวจสอบก่อนติดต่อขอรับบริการ

ก่อนติดต่อศูนย์บริการ โปรดตรวจสอบตามคำแนะนำดังต่อไปนี้:

1. ตรวจสอบความเรียบร้อยในการเสียบปลั๊กของเตาไมโครเวฟ หากไม่เรียบร้อย ให้ถอดปลั๊กออกจากเต้ารับและรออย่างน้อย 10 วินาที จากนั้นจึงค่อยเสียบปลั๊กใหม่ให้แน่น
2. ตรวจดูให้แน่ใจว่าฟิวส์ขาด หรือเซอร์กิตเบรกเกอร์ตัดไฟหรือไม่ หากตรวจเช็คแล้วว่าอุปกรณ์ดังกล่าวยังทำงานได้ตามปกติ ให้ทดสอบเต้ารับปลั๊กไฟโดยใช้เครื่องใช้ไฟฟ้าเครื่องอื่น
3. ตรวจสอบให้แน่ใจว่าแผงหน้าปัดถูกตั้งโปรแกรมอย่างถูกต้อง และตั้งเวลาเป็นที่เรียบร้อยแล้วหรือไม่
4. ตรวจดูให้แน่ใจว่าปิดประตูเตาได้สนิทและระบบล็อกสามารถล็อกได้อย่างแน่นหนาแล้วหรือไม่ เพราะหากปิดประตูไม่สนิท คลื่นไมโครเวฟจะไม่สามารถเคลื่อนที่ภายในเตาไมโครเวฟได้

หากคำแนะนำข้างต้นยังไม่สามารถแก้ปัญหาได้ โปรดติดต่อศูนย์บริการที่ได้รับการแต่งตั้งจากชาร์ป ห้ามพยายามปรับ หรือซ่อมแซมเตาไมโครเวฟด้วยตัวเอง

เทคนิคการทำอาหาร

1. จัดเรียงอาหารอย่างระมัดระวัง วางอาหารชิ้นที่หนาที่สุดไว้บริเวณขอบด้านนอกของภาชนะ
2. คอยสังเกตระยะเวลาการทำอาหาร ควรเริ่มทำอาหารโดยใช้ระยะเวลาที่น้อยที่สุดตามที่ระบุไว้ หากอาหารยังไม่สุกจึงค่อยเพิ่มเวลา การทำอาหารนานเกินไปอาจทำให้เกิดควันหรือไฟลุกไหม้ได้
3. ใช้ฝาครอบปิดคลุมอาหารขณะทำอาหาร ฝาครอบจะช่วยป้องกันอาหารกระเด็น อีกทั้งยังช่วยให้อาหารสุกทั่วถึง
4. พลิกอาหารกลับด้านหนึ่งครั้งระหว่างการทำอาหารด้วยเตาไมโครเวฟเพื่อให้อาหารสุกเร็วขึ้น เช่น เนื้อไก่และแฮมเบอร์เกอร์ อาหารชิ้นใหญ่ เช่น เนื้ออบ จะต้องพลิกกลับด้านอย่างน้อยหนึ่งครั้ง
5. จัดเรียงอาหารใหม่ เช่น ลูกชิ้น เมื่อระยะเวลาการทำอาหารผ่านไปครึ่งทาง โดยสลับอาหารที่อยู่ด้านบนมาไว้ด้านล่าง และสลับอาหารที่อยู่ตรงกลาง มาไว้ทางขอบด้านนอกของภาชนะ

คำแนะนำในการใช้ภาชนะสำหรับการทำอาหาร

1. คลื่นไมโครเวฟไม่สามารถเคลื่อนผ่านโลหะได้ เลือกใช้ภาชนะที่เหมาะสำหรับการใช้งานกับเตาไมโครเวฟเท่านั้น ห้ามใช้ภาชนะใส่อาหารและเครื่องดื่มที่ทำจากโลหะในการทำอาหารด้วยเตาไมโครเวฟ เว้นแต่ว่าทางบริษัทผู้ผลิตจะระบุขนาด และรูปทรงของภาชนะโลหะที่เหมาะสำหรับการทำอาหารด้วยเตาไมโครเวฟ
2. คลื่นไมโครเวฟไม่สามารถเคลื่อนผ่านโลหะได้ ดังนั้นจึงไม่ควรใช้ภาชนะโลหะ หรือภาชนะที่มีการตกแต่งขอบด้วยโลหะ
3. ห้ามใช้ภาชนะหรือบรรจุภัณฑ์ที่ทำจากกระดาษรีไซเคิลในการทำอาหารด้วยเตาไมโครเวฟ เพราะอาจมีเศษโลหะขนาดเล็กปะปนอยู่ในกระดาษ ซึ่งจะทำให้เกิดประกายไฟ และ/หรือเพลิงไหม้ได้
4. ขอแนะนำให้ใช้จานทรงกลม/ทรงรี ไม่ควรใช้จานทรงสี่เหลี่ยม/สี่เหลี่ยมผืนผ้า เพราะอาหารที่อยู่ตรงมุมจานอาจจะสุกมากเกินไป
5. ขอแนะนำให้ใช้อะลูมิเนียมฟอยล์แผ่นเล็กๆ พันรอบบางส่วนของอาหาร เพื่อป้องกันไม่ให้อาหารส่วนนั้นสุกมากเกินไป แต่ต้องระวังว่าอย่าใช้แผ่นฟอยล์มากเกินไป และแผ่นฟอยล์จะต้องอยู่ห่างจากผนังด้านในของเตาไมโครเวฟอย่างน้อย 1 นิ้ว (2.54 ซม.)

รายการด้านล่างเป็นคำแนะนำทั่วไปที่ช่วยให้ท่านสามารถเลือกภาชนะได้อย่างถูกต้อง

ภาชนะ	การใช้งานกับเตาไมโครเวฟ
เครื่องแก้วทนความร้อน	ใช้งานได้
เครื่องแก้วไม่ทนความร้อน	ไม่ได้
เซรามิกทนความร้อน	ใช้งานได้
ภาชนะพลาสติกสำหรับเตาไมโครเวฟ	ใช้งานได้
กระดาษซับอเนกประสงค์	ใช้งานได้
ถาดโลหะ	ไม่ได้
ตะแกรงโลหะ	ไม่ได้
อลูมิเนียมฟอยล์และภาชนะทำจากฟอยล์	ไม่ได้

ข้อมูลจำเพาะ

การใช้กระแสไฟฟ้า	230-240 โวลต์/50 เฮิรตซ์, 1200 วัตต์ (ไมโครเวฟ)
กำลังไฟที่กำหนด	800 วัตต์
ความถี่กระแสไฟฟ้าขณะทำงาน	2450 เมกกะเฮิรตซ์
ขนาดของเตาเมื่อวัดจากภายนอก	271 มม. (H) x 457 มม. (W) x 362 มม. (D)
ขนาดพื้นที่ด้านในของเตา	178 มม. (H) x 295 มม. (W) x 329 มม. (D)
ความจุของเตา	20 ลิตร
น้ำหนักเครื่องสุทธิ	ประมาณ 11.9 กิโลกรัม

ส่วนประกอบของเตาไมโครเวฟ

1. ระบบล็อกประตู
2. ช่องหน้าต่าง
3. พื้นด้านล่างสำหรับวางภาชนะ
4. ปุ่มปลดล็อกประตู
5. แผงหน้าปัด

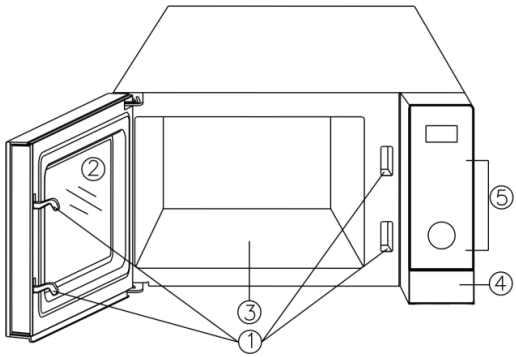

แผงหน้าปัด



- **จอแสดงผล**

แสดงเวลา ระดับความร้อน และไฟแสดงสถานะต่างๆ

- **ปุ่ม ไมโครเวฟ (MICROWAVE)**

กดปุ่มนี้เพื่อเลือกระดับความร้อนในการทำอาหาร

- **ปุ่ม อุ่นเครื่องดื่ม (BEVERAGE)**

กดปุ่มนี้เมื่อต้องการทำเมนูเครื่องดื่ม

- **ปุ่ม ละลายน้ำแข็ง (DEFROST)**

กดปุ่มนี้ 1 ครั้งเพื่อละลายอาหารแช่แข็งตามระยะเวลา
กดปุ่มนี้ 2 ครั้งเพื่อละลายอาหารแช่แข็งตามน้ำหนักของอาหาร

- **ปุ่ม ตั้งนาฬิกา/เวลา (CLOCK/TIMER)**

กดปุ่มนี้เพื่อตั้งเวลาของนาฬิกา และตั้งเวลาสำหรับการทำงานต่างๆ

- **ปุ่ม ล็อกป้องกันเด็ก/ECO (CHILD LOCK/ECO)**

กดปุ่มนี้เพื่อเปิดใช้งานฟังก์ชันล็อกป้องกันเด็ก และฟังก์ชันประหยัดพลังงาน

- **ปุ่ม หยุด/ยกเลิก (STOP/CANCEL)**

กดปุ่มนี้ 1 ครั้งเพื่อหยุดการทำอาหารไว้ชั่วขณะ หรือ
กดปุ่ม 2 ครั้งเพื่อยกเลิกการทำอาหาร

- **ปุ่ม เริ่มทำงาน/+30 วินาที (START/+30SEC)**

กดปุ่มนี้เพื่อเริ่มโปรแกรมการทำอาหาร
ท่านสามารถกดปุ่มนี้ไปเรื่อยๆ เพื่อตั้งค่าระยะเวลาในการทำอาหาร จากนั้น ตัวเครื่องจะทำอาหารโดยใช้ความร้อนสูงสุดทันที

- **ลูกบิด เมนูอัตโนมัติ (AUTO MENU) • ตั้งค่า (SETTING)**

หมุนลูกบิดเพื่อตั้งค่าเวลา น้ำหนัก หรือจำนวนของการเสิร์ฟ หรือหมุนลูกบิดเพื่อเลือกรหัสของเมนูการทำอาหารอัตโนมัติ

คำแนะนำในการใช้งาน

- ► เมื่อเสียบปลั๊กเตาไมโครเวฟเป็นครั้งแรก เครื่องจะส่งเสียงเตือนดัง “ติ๊ด” หนึ่งครั้ง และหน้าจอจะแสดงสัญลักษณ์ “” และเวลา “1:01”
- ► ระหว่างการตั้งค่า หากมีการเว้นช่วงประมาณ 30 นาที เตาไมโครเวฟจะกลับไปที่โหมดสแตนด์บาย
- ► ระหว่างการทำอาหาร หากท่านกดปุ่ม **หยุด/ยกเลิก** (STOP/CANCEL) 1 ครั้ง โปรแกรมจะหยุดทำงานชั่วขณะ จากนั้น กดปุ่ม **เริ่มทำงาน/+30 วินาที** (START/+30SEC) เพื่อให้โปรแกรมทำงานต่อ แต่ถ้าหากกดปุ่ม **หยุด/ยกเลิก** (STOP/CANCEL) 2 ครั้ง โปรแกรมการทำงานจะถูกยกเลิก
- ► หลังจากทำอาหารเสร็จ หน้าจอจะแสดงข้อความ **End** และเครื่องจะส่งเสียงเตือนดัง “ติ๊ด” ทุกๆ 2 นาที จนกว่าผู้ใช้จะกดปุ่ม **หยุด/ยกเลิก** (STOP/CANCEL) หรือเปิดประตูเตา
- ► ในระหว่างการใช้งาน หากท่านกดปุ่มที่สามารถใช้งานได้ เสียงเตือนจะดังขึ้น 1 ครั้ง แต่ถ้าหากกดปุ่มที่ไม่สามารถใช้งานได้ เสียงเตือนจะดังขึ้น 2 ครั้งติดกัน

การตั้งค่านาฬิกา

นาฬิกาของเตาไมโครเวฟเครื่องนี้มีทั้งแบบ 12 และ 24 ชั่วโมง ท่านสามารถเลือกรูปแบบของเวลาที่ต้องการได้

1. ในโหมดสแตนด์บาย กดปุ่ม **ตั้งนาฬิกา/เวลา** (CLOCK/TIMER) ค้างไว้ 3 วินาทีเพื่อเลือกนาฬิกาในรูปแบบ 12 ชั่วโมง จากนั้นหมุนลูกบิด **เมนูอัตโนมัติ** (AUTO MENU) • **ตั้งค่า** (SETTING) เพื่อเลือกรูปแบบ 24 ชั่วโมง
2. หมุนลูกบิด **เมนูอัตโนมัติ** (AUTO MENU) • **ตั้งค่า** (SETTING) เพื่อตั้งค่าเวลาในส่วนของชั่วโมง
3. กดปุ่ม **ตั้งนาฬิกา/เวลา** (CLOCK/TIMER) หรือปุ่ม **เริ่มทำงาน/+30 วินาที** (START/+30SEC) 1 ครั้งเพื่อยืนยัน
4. หมุนลูกบิด **เมนูอัตโนมัติ** (AUTO MENU) • **ตั้งค่า** (SETTING) เพื่อตั้งค่าเวลาในส่วนของนาที
5. กดปุ่ม **ตั้งนาฬิกา/เวลา** (CLOCK/TIMER) หรือปุ่ม **เริ่มทำงาน/+30 วินาที** (START/+30SEC) เพื่อยืนยัน

การตั้งเวลาทำงาน

1. ในโหมดสแตนด์บาย หรือระหว่างทำอาหาร ให้กดปุ่ม **ตั้งนาฬิกา/เวลา** (CLOCK/TIMER) 1 ครั้ง
2. หมุนลูกบิด **เมนูอัตโนมัติ** (AUTO MENU) • **ตั้งค่า** (SETTING) เพื่อตั้งค่าระยะเวลาตามที่ต้องการ ระยะเวลาสูงสุด คือ 95 นาที
3. กดปุ่ม **เริ่มทำงาน/+30 วินาที** (START/+30SEC) หรือปุ่ม **ตั้งนาฬิกา/เวลา** (CLOCK/TIMER) เพื่อยืนยัน

หมายเหตุ: เมื่อสิ้นสุดการนับถอยหลัง เครื่องจะส่งเสียงเตือนดัง “ติ๊ด” ในโหมดสแตนด์บายหรือระหว่างทำอาหาร ท่านสามารถแสดงการนับเวลาถอยหลังได้ 5 วินาทีโดยการกดปุ่ม **ตั้งนาฬิกา/เวลา** (CLOCK/TIMER) ท่านสามารถยกเลิกโปรแกรมได้โดยการกดปุ่ม **หยุด/ยกเลิก** (STOP/CANCEL) ขณะที่หน้าจอแสดงเวลา

การทำอาหารด้วยเตาไมโครเวฟ

1. ในโหมดสแตนด์บาย กดปุ่ม **ไมโครเวฟ** (MICROWAVE) ซ้ำๆ เพื่อเลือกระดับความร้อน
2. หมุนลูกบิด **เมนูอัตโนมัติ** (AUTO MENU) • **ตั้งค่า** (SETTING) เพื่อตั้งค่าระยะเวลาในการทำอาหาร ระยะเวลาสูงสุด คือ 95 นาที
3. กดปุ่ม **เริ่มทำงาน/+30 วินาที** (START/+30SEC) เพื่อเริ่มการทำงาน

กดปุ่ม ไมโครเวฟ (MICROWAVE) เพื่อเลือกระดับความร้อน:

กดปุ่มไมโครเวฟ	ระดับความร้อน (การแสดง)	กดปุ่มไมโครเวฟ	ระดับความร้อน (การแสดง)
1 ครั้ง	100% (P100)	7 ครั้ง	40% (P-40)
2 ครั้ง	90% (P-90)	8 ครั้ง	30% (P-30)
3 ครั้ง	80% (P-80)	9 ครั้ง	20% (P-20)
4 ครั้ง	70% (P-70)	10 ครั้ง	10% (P-10)
5 ครั้ง	60% (P-60)	11 ครั้ง	0% (P-00)
6 ครั้ง	50% (P-50)		

หมายเหตุ: ระหว่างทำอาหาร ท่านสามารถตรวจสอบระดับความร้อนที่ใช้ในการทำอาหารปัจจุบันได้โดยการกดปุ่ม **ไมโครเวฟ** (MICROWAVE) หากท่านต้องการทำอาหารด้วยความร้อนสูงสุด ให้หมุนลูกบิด **เมนูอัตโนมัติ** (AUTO MENU) • **ตั้งค่า** (SETTING) โดยตรง เพื่อตั้งค่าระยะเวลาในการทำอาหาร จากนั้น กดปุ่ม **เริ่มทำงาน/+30 วินาที** (START/+30SEC) เพื่อเริ่มการทำงาน

การทำอาหารเร่งด่วน

ใช้ฟังก์ชันนี้ในการตั้งโปรแกรมให้เตาไมโครเวฟทำอาหารได้อย่างสะดวกโดยใช้กำลังไฟ 100% ในโหมดสแตนด์บาย ให้กดปุ่ม **เริ่มทำงาน/+30 วินาที** (START/+30SEC) ซ้ำๆ เพื่อตั้งค่าระยะเวลาในการทำอาหาร (ทุกครั้งที่กดปุ่ม เวลาจะเพิ่มขึ้น 30 วินาที และเพิ่มได้สูงสุด 95 นาที) จากนั้น เตาไมโครเวฟจะเริ่มทำงานโดยอัตโนมัติ

หมายเหตุ: ระหว่างทำอาหาร (ยกเว้น เมนูอัตโนมัติ การละลายอาหารแช่แข็งแบบรวดเร็ว และการละลายอาหารแช่แข็งตามน้ำหนัก) ท่านสามารถเพิ่มระยะเวลาในการทำอาหารได้โดยการกดปุ่ม **เริ่มทำงาน/+30 วินาที** (START/+30SEC)

การละลายอาหารแช่แข็งแบบรวดเร็ว

1. ในโหมดสแตนด์บาย ให้กดปุ่ม **ละลายน้ำแข็ง** (DEFROST) 1 ครั้ง
2. หมุนลูกบิด **เมนูอัตโนมัติ** (AUTO MENU) • **ตั้งค่า** (SETTING) เพื่อตั้งค่าระยะเวลาในการละลายอาหารแช่แข็ง ระยะเวลาสูงสุด คือ 95 นาที
3. กดปุ่ม **เริ่มทำงาน/+30 วินาที** (START/+30SEC) เพื่อเริ่มการทำงาน

หมายเหตุ: ระหว่างการละลายอาหารแช่แข็ง ระบบจะหยุดทำงานชั่วขณะ และส่งเสียงเตือนเพื่อให้ท่านพลิกอาหารกลับด้าน จากนั้น ให้ท่านกดปุ่ม **เริ่มทำงาน/+30 วินาที** (START/+30SEC) เพื่อละลายอาหารแช่แข็งต่อ

การละลายอาหารแช่แข็งตามน้ำหนัก

ระยะเวลา และระดับความร้อนในการละลายอาหารแช่แข็งจะถูกปรับโดยอัตโนมัติเมื่อท่านตั้งค่าน้ำหนักของอาหารเสร็จแล้ว น้ำหนักของอาหารแช่แข็งควรอยู่ที่ระหว่าง 100 กรัม ถึง 1,800 กรัม

1. ในโหมดสแตนด์บาย กดปุ่ม **ละลายน้ำแข็ง** (DEFROST) 2 ครั้ง
2. หมุนลูกบิด **เมนูอัตโนมัติ** (AUTO MENU) • **ตั้งค่า** (SETTING) เพื่อเลือกน้ำหนักของอาหาร
3. กดปุ่ม **เริ่มทำงาน/+30 วินาที** (START/+30SEC) เพื่อเริ่มการทำงาน

หมายเหตุ: ระหว่างการละลายอาหารแช่แข็ง ระบบจะหยุดทำงานชั่วขณะ และส่งเสียงเตือนเพื่อให้ท่านพลิกอาหารกลับด้าน จากนั้น ให้ท่านกดปุ่ม **เริ่มทำงาน/+30 วินาที** (START/+30SEC) เพื่อละลายอาหารแช่แข็งต่อ

การทำอาหารด้วยระบบอัตโนมัติ

สำหรับเมนูอาหาร หรือโหมดการทำอาหารต่อไปนี้ ท่านไม่จำเป็นต้องตั้งค่าระยะเวลาในการทำอาหาร และระดับความร้อน เพียงแค่ระบุประเภทอาหารที่ต้องการทำ และน้ำหนัก หรือจำนวนที่ของการเสิร์ฟอาหารนั้นๆ ระบบก็จะทำงานให้แบบอัตโนมัติทันที

1. ในโหมดสแตนด์บาย ให้หมุนลูกบิด **เมนูอัตโนมัติ** (AUTO MENU) • **ตั้งค่า** (SETTING) ทวนเข็มนาฬิกา 1 ครั้ง จากนั้น หน้าจอจะแสดงรหัส “A-01” ท่านสามารถหมุนลูกบิดต่อไปเพื่อเลือกรหัสของเมนูอาหารที่ต้องการ
2. กดปุ่ม **เริ่มทำงาน/+30 วินาที** (START/+30SEC) 1 ครั้งเพื่อยืนยัน
3. หมุนลูกบิด **เมนูอัตโนมัติ** (AUTO MENU) • **ตั้งค่า** (SETTING) เพื่อเลือกน้ำหนักของอาหาร หรือจำนวนที่ของการเสิร์ฟ
4. กดปุ่ม **เริ่มทำงาน/+30 วินาที** (START/+30SEC) เพื่อเริ่มการทำงาน

เมนูการทำอาหารอัตโนมัติ

รหัส	อาหาร	หมายเหตุ
A-01	ป๊อปคอร์น (99 กรัม)	ผลลัพธ์ของการทำอาหารด้วยระบบอัตโนมัติ ขึ้นอยู่กับปัจจัยต่างๆ เช่น รูปทรงและขนาดของอาหาร ความชอบส่วนตัวเกี่ยวกับระดับความสุกของอาหารบางอย่าง และลักษณะการจัดวางอาหารในเตาไมโครเวฟ หากผลลัพธ์ที่ได้ยังไม่เป็นที่น่าพอใจ ท่านสามารถปรับระยะเวลาการทำอาหารได้อีกเล็กน้อยตามที่ต้องการ
A-02	มันอบ (230 ±10 กรัม/ที่, สำหรับ 1-2 ที่)	
A-03	พิซซ่า (150 กรัม, 300 กรัม, 450 กรัม)	
A-04	ผักแช่แข็ง (200-600 กรัม)	
A-05	อาหารจานเดียว (250 กรัม, 500 กรัม)	

การทำเครื่องดื่ม

1. ในโหมดสแตนด์บาย ให้กดปุ่ม **อุ่นเครื่องดื่ม** (BEVERAGE) ซ้ำๆ เพื่อเลือกจำนวนที่ของการเสิร์ฟ หรือ กดปุ่ม **อุ่นเครื่องดื่ม** (BEVERAGE) 1 ครั้ง แล้วหมุนลูกบิด **เมนูอัตโนมัติ** (AUTO MENU) • **ตั้งค่า** (SETTING) เพื่อเลือกจำนวนที่ของการเสิร์ฟ (200 มล./ถ้วย, 1-3 ถ้วย)
2. กดปุ่ม **เริ่มทำงาน/+30 วินาที** (START/+30SEC) เพื่อเริ่มการทำงาน

ฟังก์ชันล็อกป้องกันเด็ก

ระบบล็อกป้องกันเด็กช่วยป้องกันไม่ให้เด็กใช้เตาไมโครเวฟโดยไม่มีผู้ใหญ่คอยดูแล

การตั้งค่า: ในโหมดสแตนด์บาย ให้กดปุ่ม **ล็อกป้องกันเด็ก/ECO** (CHILD LOCK/ECO) ค้างไว้ 3 วินาที จากนั้น เครื่องจะส่งเสียงเตือนดัง “ติ๊ด” และไฟแสดงสถานะจะสว่างขึ้น และเตาไมโครเวฟจะเข้าสู่โหมดการล็อกป้องกันเด็กโดยอัตโนมัติ ซึ่งในโหมดนี้ ปุ่มทั้งหมดบนแผงหน้าปัดจะไม่สามารถใช้งานได้

การยกเลิก: กดปุ่ม **ล็อกป้องกันเด็ก/ECO** (CHILD LOCK/ECO) ค้างไว้ 3 วินาที จากนั้น เครื่องจะส่งเสียงเตือนดัง “ติ๊ด” และไฟแสดงสถานะจะดับลง

ฟังก์ชันประหยัดพลังงาน

การเข้าสู่โหมดประหยัดพลังงาน: ในโหมดสแตนด์บาย ให้กดปุ่ม **ล็อกป้องกันเด็ก/ECO** (CHILD LOCK/ECO) 1 ครั้ง จากนั้นหน้าจอจะดับลง

การออกจากโหมดประหยัดพลังงาน: ในโหมดประหยัดพลังงาน ท่านสามารถยกเลิกฟังก์ชันนี้ได้โดยกดปุ่มใดปุ่มหนึ่ง หมุนลูกบิด **เมนูอัตโนมัติ** (AUTO MENU) • **ตั้งค่า** (SETTING) หรือเปิดแล้วปิดประตูเตาหนึ่งรอบ

ระบบป้องกันปุ่มค้าง

ในสถานะใดก็ตาม หากปุ่มใดปุ่มหนึ่งบนแผงหน้าปัดค้างนาน 1 นาที โปรแกรมจะหยุดทำงานทันที และหน้าจอจะแสดงข้อความ “FAIL” และเครื่องจะส่งเสียงเตือนดัง “ติ๊ด” หากปุ่มกดค้างตลอดเวลา เสียงเตือนดัง“ติ๊ด” จะดังขึ้นทุกๆ 1 นาที และจะไม่มีปุ่มใดที่สามารถใช้งานได้ในเวลานี้ หลังจากแก้ปัญหาเสร็จแล้ว ให้กดปุ่ม **หยุด/ยกเลิก** (STOP/CANCEL) เพื่อกลับไปที่โหมดสแตนด์บาย

การทำความสะอาดและการดูแลรักษา

1. ก่อนทำความสะอาดเตาไมโครเวฟ ให้ปิดสวิตช์และถอดปลั๊กออกจากเต้ารับปลั๊กไฟบนผนัง
2. โปรดรักษาความสะอาดบริเวณด้านในเตาไมโครเวฟอยู่เสมอ หากมีอาหารกระเด็น หรือหกใส่ผนังด้านในของเตาไมโครเวฟ ให้เช็ดทำความสะอาดโดยใช้ผ้าชุบน้ำบิดพอหมาดๆ หากสกปรกมาก ท่านอาจใช้ผ้าชุบน้ำยาทำความสะอาดที่มีความอ่อนโยน หลีกเลี่ยงการใช้สเปรย์ หรือน้ำยาทำความสะอาดที่มีสารเคมีรุนแรง ไม่เช่นนั้นอาจทำให้เกิดคราบ รอยเปื้อนเป็นทางยาว หรือทำให้พื้นผิวเสียหายได้
3. เช็ดทำความสะอาดพื้นผิวด้านนอกของเตาไมโครเวฟโดยใช้ผ้าชุบน้ำบิดพอหมาดๆ และอย่าให้มีน้ำไหลซึมเข้าไปในช่องระบายอากาศของตัวเครื่อง เพื่อป้องกันชิ้นส่วนต่างๆ ภายในเตาไมโครเวฟเสียหาย
4. เช็ดทำความสะอาดประตู และแผงหน้าต่างทั้งด้านในและด้านนอก ฉนวนประตู และชิ้นส่วนที่อยู่ติดกันเป็นประจำ โดยใช้ผ้าชุบน้ำบิดพอหมาดๆ เพื่อทำความสะอาดคราบอาหารที่หกหรือกระเด็นใส่ ห้ามใช้น้ำยาทำความสะอาดที่มีสารเคมีรุนแรง
5. ห้ามใช้อุปกรณ์ทำความสะอาดระบบไอน้ำในการทำความสะอาดเตาไมโครเวฟ
6. ห้ามปล่อยให้แผงหน้าปัดเปียกน้ำ ควรเช็ดทำความสะอาดโดยใช้ผ้าเนื้อนุ่มชุบน้ำบิดพอหมาดๆ ขณะทำความสะอาดแผงหน้าปัด ควรเปิดประตูเตาค้างไว้ เพื่อป้องกันการเปิดเครื่องโดยไม่ได้ตั้งใจ
7. หากมีหยดน้ำสะสมอยู่ภายในหรือรอบๆ ด้านนอกของประตูเตา ให้เช็ดหยดน้ำโดยใช้ผ้าเนื้อนุ่ม ลักษณะเช่นนี้อาจเกิดขึ้นได้เวลาที่ท่านใช้เตาไมโครเวฟในสภาพอากาศที่มีความชื้นสูง ซึ่งเป็นลักษณะปกติ
8. หมั่นทำความสะอาดพื้นด้านล่างที่ใช้วางภาชนะในเตาไมโครเวฟเป็นประจำโดยใช้ผ้าชุบน้ำยาทำความสะอาดที่อ่อนโยนเช็ดคราบสกปรกออกให้หมด เพื่อป้องกันการเกิดเสียงดังรบกวนขณะใช้งาน
9. กำจัดกลิ่นไม่พึงประสงค์ในเตาไมโครเวฟโดยการนำน้ำเปล่า น้ำมะนาว และเปลือกของมะนาวหนึ่งลูกมาผสมกันในชามก้นลึกที่ใช้กับเตาไมโครเวฟได้ แล้วนำไปอุ่นในเตาไมโครเวฟ 5 นาที จากนั้นเช็ดพื้นผิวด้านในของเตาให้ทั่วโดยใช้ผ้าเนื้อนุ่ม
10. หากจำเป็นต้องเปลี่ยนหลอดไฟส่องสว่างในเตาไมโครเวฟ โปรดติดต่อศูนย์บริการ
11. หมั่นทำความสะอาดเตาไมโครเวฟอยู่เสมอ และเช็ดคราบอาหารออกให้หมด การไม่ดูแลรักษาความสะอาดของเตาไมโครเวฟ จะทำให้พื้นผิวเสียหาย และส่งผลกระทบต่ออายุการใช้งาน อีกทั้งยังอาจทำให้เกิดสถานการณ์ที่เป็นอันตรายได้
12. ห้ามกำจัดเตาไมโครเวฟรวมกับขยะมูลฝอยตามบ้านเรือนทั่วไป ควรนำส่งไปยังจุดรวบรวมขยะชนิดพิเศษโดยเฉพาะของทางเทศบาล

ท่านสามารถค้นหาและดาวน์โหลดคู่มือการใช้งานได้จากเว็บไซต์ https://th.sharp

PRECAUTIONS TO AVOID POSSIBLE EXPOSURE TO EXCESSIVE MICROWAVE ENERGY

1. Do not attempt to operate this oven with the door open since open-door operation can result in harmful exposure to microwave energy. It is important not to defeat or tamper with the safety interlocks.
2. Do not place any object between the oven front face and the door or allow soil or cleaner residue to accumulate on sealing surfaces.
3. Do not operate the oven if it is damaged. It is very important that the oven door close properly and that there is no damage to the
   a) Door (including any bent),
   b) Hinges and latches (broken or loosened),
   c) Door seals and sealing surfaces.
4. The oven should not be adjusted or repaired by anyone except qualified service personnel.

CONTENT

PRECAUTIONS TO AVOID POSSIBLE EXPOSURE TO EXCESSIVE MICROWAVE ENERGY.....12
CONTENT.....12
IMPORTANT SAFETY INSTRUCTIONS.....13
INSTALLATION GUIDE.....15
GROUNDING INSTRUCTIONS.....15
RADIO INTERFERENCE.....15
BEFORE CALLING FOR SERVICE.....16
COOKING TECHNIQUES.....16
COOKING UTENSILS GUIDE.....16
SPECIFICATIONS.....17
PRODUCT DIAGRAM.....17
CONTROL PANEL.....18
OPERATION INSTRUCTIONS.....19
Setting the clock.....19
Setting the timer.....19
Microwave cooking.....19
Express cooking.....20
Speed defrost.....20
Weight defrost.....20
Auto cook.....20
Beverages.....21
Child lock.....21
Power saving.....21
Button adhesion protection.....21
CLEANING AND CARE.....22

IMPORTANT SAFETY INSTRUCTIONS

Please read this instruction manual carefully and keep it for future reference.
When using electrical appliance basic safety precautions should be followed, including the following:
WARNING!--To reduce the risk of burns, electric shock, fire, injury to persons or exposure to excessive microwave energy:

1. Use this appliance only for its intended use as described in the manual. Do not use corrosive chemicals or vapors in this appliance. This type of oven is specifically designed to heat, cook or dry food. It is not designed for industrial or laboratory use.
2. Do not operate the oven when empty.
3. Do not operate this appliance if it has a damaged cord or plug, if it is not working properly, or if it has been damaged or dropped. If the supply cord is damaged, it must be replaced by the manufacturer or its service agent or a similarly qualified person in order to avoid a hazard.
4. **WARNING!**--Only allow children to use the oven without supervision when adequate instructions have been given so that the child is able to use the oven in a safe way and understands the hazards of improper use.
5. To reduce the risk of fire in the oven cavity:
   - ► When heating food in plastic or paper container, keep an eye on the oven due to the possibility of ignition.
   - ► Remove wire twist-ties from paper or plastic bags before placing bag in oven.
   - ► If smoke is observed, switch off or unplug the appliance and keep the door closed in order to stifle any flames.
   - ► Do not use the cavity for storage purposes. Do not leave paper products, cooking utensils, or food in the cavity when not in use.
   - ► The microwave oven is intended for heating food and beverages. Drying of food or clothing and heating of warming pads, slippers, sponges, damp cloth and similar may lead to risk of injury, ignition or fire.
6. **WARNING!**--Liquid or other food must not be heated in sealed containers since they are liable to explode.
7. Microwave heating of beverages can result in delayed eruptive boiling, therefore care has to be taken when handle the container.
8. Do not fry food in the oven. Hot oil can damage oven parts and utensils and even result in skin burns.
9. Do not heat raw eggs or hard-boiled eggs in their shells in the microwave oven. Eggs may explode, even after microwave heating has ended.
10. Pierce foods with heavy skins such as potatoes, whole squashes, apples and chestnuts before cooking.
11. The contents of feeding bottles and baby food jars should be stirred or shaken and the temperature should be checked before serving in order to avoid burns.
12. Cooking utensils may become hot because of heat transferred from the heated food. Potholders may be needed to handle the utensil.
13. Utensils should be checked to ensure that they are suitable for use in microwave oven.
14. **WARNING!**--It is hazardous for anyone other than a trained person to carry out any service or repair operation which involves the removal of any cover which gives protection against exposure to microwave energy.
15. This product is a Group 2 Class B ISM equipment. The definition of Group 2 which contains all ISM (Industrial, Scientific and Medical) equipment in which radio-frequency energy is intentionally

generated and/or used in the form of electromagnetic radiation for the treatment of material, and spark erosion equipment. For Class B equipment is equipment suitable for use in domestic establishments and in establishments directly connected to a low voltage power supply network which supplies buildings used for domestic purpose.

16. This appliance is not intended for use by persons (including children) with reduced physical, sensory or mental capabilities, or lack of experience and knowledge, unless they have been given supervision or instruction concerning use of the appliance by a person responsible for their safety.
17. Children should be supervised to ensure that they do not play with the appliance.
18. The microwave oven is only used in freestanding.
19. **WARNING!**--Do not install oven over a range cook top or other heat-producing appliance. if installed could be damaged and the warranty would be avoid .
20. The microwave oven shall not be placed in a cabinet.
21. **WARNING!**--The appliance and its accessible parts become hot during use.
22. **WARNING!**--Accessible parts may become hot during use. Young children should be kept away.
23. During use the appliances becomes hot. Care should be taken to avoid touching heating elements inside the oven, for cooking ranged and ovens.
24. The temperature of accessible surfaces may be high when the appliance is operating.
25. The appliance shall be placed against a wall.
26. Appliance is not to be used by children or persons with reduced physical, sensory or mental capabilities, or lack of experience and knowledge, unless they have been given supervision or instruction.
27. **WARNING!**--If the door or door seals are damaged, the oven must not be operated until it has been repaired by a competent person.
28. The appliances are not intended to be operated by means of an external timer or separate remote-control system.
29. This microwave oven is for household use only. It is not for commercial use.
    This appliance is intended to be used in household and similar applications, including:
    - ► staff kitchen areas in shops, offices, and other working environments;
    - ► farm houses;
    - ► by clients in hotels, motels, and other residential-type environments; and
    - ► bed and breakfast type environments.
30. Never remove the distance holder in the back or on the sides, as it ensures a minimum distance from the wall for air circulation.
31. **CAUTION!**--It is dangerous to repair or maintain the appliance by no other than a specialist because under these circumstances the cover have to be removed which assures protection against microwave radiation. This applies to changing the power cord or the lighting as well. Send the appliance in these cases to our service centre.
32. The microwave oven is intended for defrosting, cooking and steaming of food only.
33. Use gloves if you remove any heated food.
34. **Caution!** Steam will escape, when opening lids or wrapping foil.
35. This appliance can be used by children aged from 8 years and above and persons with reduced physical, sensory or mental capabilities or lack of experience and knowledge if they have been given supervision or instruction concerning use of the appliance in a safe way and understand the hazards involved. Children shall not play with the appliance. Cleaning and user maintenance shall not be made by children unless they are aged from 8 years and above and supervised.
36. If smoke is emitted, switch off or unplug the appliance and keep the door closed in order to stifle any flames

INSTALLATION GUIDE

1. Make sure that all the packing materials are removed from the inside of the door.
2. **WARNING!--**Check the oven for any damage, such as misaligned or bent door, damaged door seals and sealing surface, broken or loose door hinges and latches and dents inside the cavity or on the door. If there is any damage, do not operate the oven and contact qualified service personnel.
3. This microwave oven must be placed on a flat, stable surface to hold its weight and the heaviest food likely to be cooked in the oven.
4. Do not place the oven where heat, moisture, or high humidity are generated, or near combustible materials.
5. For correct operation, the oven must have sufficient airflow. Allow minimum 20cm of free space necessary above the top surface of the oven and 5cm at both sides. The microwave oven rear plate must be placed close to the wall. Do not cover or block any openings on the appliance. Do not remove feet.
6. Make sure that the power supply cord is undamaged and does not run under the oven or over any hot or sharp surface.
7. The socket must be readily accessible so that it can be easily unplugged in an emergency.
8. Do not use the oven outdoors.

GROUNDING INSTRUCTIONS

This appliance must be grounded. This oven is equipped with a cord having a grounding wire with a grounding plug. It must be plugged into a wall receptacle that is properly installed and grounded. In the event of an electrical short circuit, grounding reduces risk of electric shock by providing an escape wire for the electric current. It is recommended that a separate circuit serving only the oven be provided. Using a high voltage is dangerous and may result in a fire or other accident causing oven damage.

WARNING!--Improper use of the grounding plug can result in a risk of electric shock.

Note:

1. If you have any questions about the grounding or electrical instructions, consult a qualified electrician or service person.
2. Neither the manufacturer nor the dealer can accept any liability for damage to the oven or personal injury resulting from failure to observe the electrical connection procedures.

The wires in this cable main are colored in accordance with the following code:

Green and Yellow = EARTH
Blue = NEUTRAL
Brown = LIVE

RADIO INTERFERENCE

Operation of the microwave oven can cause interference to your radio, TV, or similar equipment. When there is interference, it may be reduced or eliminated by taking the following measures:

1. Clean door and sealing surface of the oven.
2. Reorient the receiving antenna of radio or television.
3. Relocate the microwave oven with respect to the receiver.

4. Move the microwave oven away from the receiver.
5. Plug the microwave oven into a different outlet so that microwave oven and receiver are on different branch circuits.

BEFORE CALLING FOR SERVICE

Before asking for service, please check each item below:

- Check to ensure the oven is plugged in securely. If not, remove the plug from the outlet, wait 10 seconds, and plug it in again securely.
- Check for a blown circuit fuse or a tripped main circuit breaker. If these seem to be operating properly, test the outlet with another appliance.
- Check to ensure the control panel is programmed correctly and the timer is set.
- Check to ensure the door is securely closed, engaging the door lock system. If the door is not properly closed, the microwave energy will not flow inside.

IF NONE OF THE ABOVE RECTIFIES THE SITUATION, THEN CONTACT A QUALIFIED TECHNICIAN.

DO NOT TRY TO ADJUST OR REPAIR THE OVEN YOURSELF.

COOKING TECHNIQUES

1. Arrange food carefully. Place thickest areas towards outside of dish.
2. Watch cooking time. Cook for the shortest amount of time indicated and add more as needed. Food severely overcooked can smoke or ignite.
3. Cover foods while cooking. Covers prevent spattering and help foods to cook evenly.
4. Turn foods over once during microwave cooking to speed cooking of such foods as chicken and hamburgers. Large items like roasts must be turned over at least once.
5. Rearrange foods such as meatballs halfway through cooking both from top to bottom and from the center of the dish to the outside.

COOKING UTENSILS GUIDE

1. Microwave cannot penetrate metal. Only use utensils that are suitable for use in microwave ovens. Metallic containers for food and beverages are not allowed during microwave cooking. This requirement is not applicable if the manufacturer specifies size and shape of metallic containers suitable for microwave cooking.
2. Microwave cannot penetrate metal, so metal utensils or dishes with metallic trim should not be used.
3. Do not use recycled paper products when microwave cooking, as they may contain small metal fragments which may cause sparks and/or fires.
4. Round /oval dishes rather than square/oblong ones are recommend, as food in corners tends to overcook.
5. Narrow strips of aluminum foil may be used to prevent overcooking of exposed areas. But be careful don't use too much and keep a distance of 1 inch (2.54cm) between foil and cavity.

The list below is a general guide to help you select the correct utensils.

Cookware	Microwave Cooking
Heat–Resistant Glass	Yes
Non Heat–Resistant Glass	No
Heat–Resistant Ceramics	Yes
Microwave–Safe Plastic Dish	Yes
Kitchen Paper	Yes
Metal Tray	No
Metal Rack	No
Aluminum Foil & Foil Containers	No

SPECIFICATIONS

Power Consumption	230-240V~ 50Hz, 1200W(microwave)
Output	800W
Operation Frequency	2450MHz
Outside Dimensions	271mm(H)×457mm(W)×362mm(D)
Oven Cavity Dimensions	178mm(H)×295mm(W)×329mm(D)
Oven Capacity	Compact 20Liters
Net Weight	Approx.11.9kg

PRODUCT DIAGRAM

1. Door Safety Lock System
2. Oven Window
3. Cavity Floor
4. Door Release Button
5. Control Panel

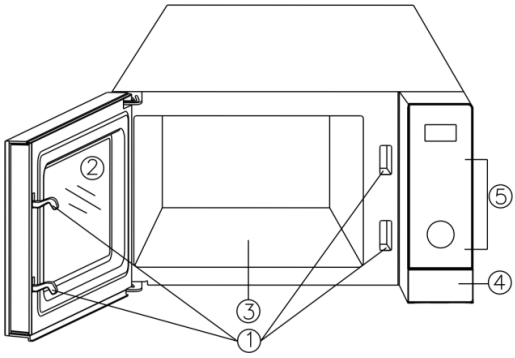

CONTROL PANEL



- **DISPLAY SCREEN**

Time, power and indicators are displayed.

- **MICROWAVE**

Press to select microwave cooking power level.

- **BEVERAGES**

Press to cooking beverage.

- **DEFROST**

Press once to defrost food based on time.
Press twice to defrost food based on weight.

- **CLOCK/TIMER**

Press to set clock time and timer function.

- **CHILD LOCK/ECO**

Press to set child lock and power saving function.

- **STOP/CANCEL**

Press once to temporarily stop cooking, or twice to cancel cooking altogether.

- **START/+30SEC**

Press to start cooking programs.
Simply press it a number of times to set cooking time and cook immediately at full power level.

- **AUTO MENU • SETTING (dial)**

Turn to set time, weight or servings.
Turn to select auto cooking menu code.

OPERATION INSTRUCTIONS

- ► When the oven is first plugged in, a "DE" will sound and the display screen will show " " and "1:01".
- ► During setting, the system will return to standby mode if you have no operation in 30 seconds.
- ► During cooking, if press STOP/CANCEL button once, the program will be paused, then press START/+30SEC button to resume. If press STOP/CANCEL button twice, the program will be cancelled.
- ► After cooking ends, the display screen will show End and 4 "DE" will sound every two minutes until user press STOP/CANCEL button or open the door.
- ► In the process of operation, press a valid button, the buzzer rings once, but if press a invalid button, the buzzer rings twice.

SETTING THE CLOCK

This is a 12- or 24- hour clock. You can choose to set the clock time in 12- or 24- hour cycle.

1. In standby mode, press and hold CLOCK/TIMER button for 3 seconds to select 12- hour clock, then turn AUTO MENU • SETTING dial to select 24- hour clock.
2. Turn AUTO MENU • SETTING dial to set hour digit.
3. Press CLOCK/TIMER or START/+30SEC button once.
4. Turn AUTO MENU • SETTING dial to set minute digit.
5. Press CLOCK/TIMER or START/+30SEC button to confirm.

SETTING THE TIMER

1. In standby mode or during cooking, press CLOCK/TIMER button once.
2. Turn AUTO MENU • SETTING dial to set desired time. The longest time is 95 minutes.
3. Press START/+30SEC or CLOCK/TIMER button to confirm.

NOTE: When the countdown ends, a "DE" will sound to remind you. In standby mode or during cooking, time countdown can be seen in display for 5 seconds by pressing CLOCK/TIMER button, you can cancel the program by pressing STOP/CANCEL button when the display screen shows the time

MICROWAVE COOKING

1. In standby mode, press MICROWAVE button repeatedly to select power level.
2. Turn AUTO MENU • SETTING dial to set cooking time. The longest time is 95 minutes.
3. Press START/+30SEC button to start.

Press MICROWAVE button to select power level:

Press MICROWAVE button	Power (Display)	Press MICROWAVE button	Power (Display)
Once	100% (P100)	7 times	40% (P-40)
Twice	90% (P-90)	8 times	30% (P-30)
3 times	80% (P-80)	9 times	20% (P-20)
4 times	70% (P-70)	10 times	10% (P-10)
5 times	60% (P-60)	11 times	0% (P-00)
6 times	50% (P-50)		

NOTE: During cooking, you can check the current cooking power level by pressing MICROWAVE button. If you want to cook at full power, directly turn AUTO MENU • SETTING dial clockwise to set cooking time, then press START/+30SEC button to start.

EXPRESS COOKING

Use this feature to program the oven to microwave food at 100% power conveniently. In standby mode, press START/+30SEC button repeatedly to set cooking time (Each press to increase 30 seconds, and up to 95 minutes.), the oven will start working automatically.

NOTE: During cooking (except auto cook menus, speed defrost and weight defrost), you can add the cooking time by pressing START/+30SEC button.

SPEED DEFROST

1. In standby mode, press DEFROST button once.
2. Turn AUTO MENU • SETTING dial to set defrosting time. The longest time is 95 minutes.
3. Press START/+30SEC button to start.

NOTE: During defrosting, the system will pause sound to remind user to flip food, and then press START/+30SEC button to resume.

WEIGHT DEFROST

The defrosting time and power level are automatically set once the food weight is programmed. The frozen food weight ranges from 100 g to 1800 g.

1. In standby mode, press DEFROST button twice.
2. Turn AUTO MENU • SETTING dial to select food weight.
3. Press START/+30SEC button to start.

NOTE: During defrosting, the system will pause and sound to remind user to flip food, and then press START/+30SEC button to resume.

AUTO COOK

For the following food or cooking mode, it is not necessary to program the cooking time and power. It is sufficient to indicate the type of food that you wish to cook as well as the weight or servings of this food.

1. In standby mode, turn AUTO MENU • SETTING dial anti-clockwise once, the display shows code "A-01", and then turn it continuously to select another food code.
2. Press START/+30SEC button once.
3. Turn AUTO MENU • SETTING dial to select food weight or servings.
4. Press START/+30SEC button to start.

Auto cook menus:

Code	Food	Note
A-01	Popcorn (99 g)	The result of auto cooking depends on factors such as the shape and size of food, your personal preference as to the doneness of certain foods and even how well you happen to place food in the oven. If you find the result at any rate not quite satisfactory, please adjust the cooking time a little bit accordingly.
A-02	Jacket Potato (230 ± 10 g/serving, 1-2 servings)	
A-03	Pizza (150 g, 300 g, 450 g)	
A-04	Frozen Vegetables (200-600 g)	
A-05	Dinner Plate (250 g, 500 g)	

BEVERAGES

1. In standby mode, press BEVERAGES button repeatedly to select servings. Or press BEVERAGES button once, then turn AUTO MENU • SETTING dial to select servings. (200 ml/cup, 1-3 cups).
2. Press START/+30SEC button to start.

CHILD LOCK

Use to prevent unsupervised operation of the oven by children.
To set: In standby mode, press and hold CHILD LOCK/ECO button for 3 seconds, a "DE" will sound and the indicator light will turn on, the oven will auto enter child lock mode. In the lock state, all buttons are disabled.
To cancel: Press and hold CHILD LOCK/ECO button for 3 seconds, a "DE" will sound and the indicator light will disappear.

POWER SAVING

The safety lock prevents unsupervised operation by children.
To enter power saving mode: In standby mode, press CHILD LOCK/ECO button once, the display screen will go out.
To exit power saving mode: In power saving mode, the power saving function can be cancelled by pressing any button, turn AUTO MENU • SETTING dial, or opening and closing the oven door once.

BUTTON ADHESION PROTECTION

In any state, if any button on the control panel is adhesion for 1 minute, the program stops working immediately, the display shows "FAIL" and a "DE" will sound. If the button is adhesion all the time, a "DE" will sound every one minute. Any button is invalid at this time. After troubleshooting, press STOP/CANCEL button to return standby mode.

CLEANING AND CARE

1. Turn off the oven and unplug the power cord from the wall when cleaning.
2. Keep the inside of the oven clean. When food splatters or spilled liquids adhere to oven walls, wipe with a damp cloth. Mild detergents may be used if the oven gets very dirty. Avoid using spray or other harsh cleaners. They may stain, streak or dull the door surface.
3. The outside of the oven should be cleaned with a damp cloth. To prevent damage to the operating parts inside the oven, water should not be allowed to seep into the ventilation openings.
4. Wipe the door and window on both sides, the door seals and adjacent parts frequently with a damp cloth to remove any spills or spatters. Do not use abrasive cleaner.
5. A steam cleaner is not be used.
6. Do not allow the control panel to become wet. Clean with a soft, damp cloth. When cleaning the control panel, leave oven door open to prevent oven from accidentally turning on.
7. If steam accumulates inside or around the outside of the oven door, wipe with a soft cloth. This may occur when the microwave oven is operated under high humidity condition. And it is normal.
8. The oven floor should be cleaned regularly to avoid excessive noise. Simply wipe the bottom surface of the oven with mild detergent.
9. Remove odors from your oven by combining a cup of water with the juice and skin of one lemon in a microwaveable bowl. Microwave for 5 minutes. Wipe thoroughly and dry with a soft cloth.
10. If the light bulb burns out, please contact customer service to have it replaced.
11. The oven should be cleaned regularly and any food deposits should be removed. Failure to maintain the oven in a clean condition could lead to deterioration of surface that could adversely affect the life of the unit and could possibly result in a hazardous situation.
12. Please do not dispose of this appliance into the domestic rubbish bin; it should be disposed to the particular disposal center provided by the municipalities.

The user manual can also be check and download from our website: https://th.sharp

SHARP

SHARP CORPORATION

บริษัท ชาร์ป ไทย จำกัด
อาคารพิพัฒนสิน ชั้น 19-20
6/10 ถนนนราธิวาสราชนครินทร์ แขวงทุ่งมหาเมฆ
เขตสาทร กรุงเทพฯ 10120
โทรศัพท์ 0 2855 8899 โทรสาร 0 2855 8855
https://th.sharp
ศูนย์ลูกค้าสัมพันธ์ 0 2855 8888