KARAT

Installation Instructions
ข้อแนะนำการติดตั้ง

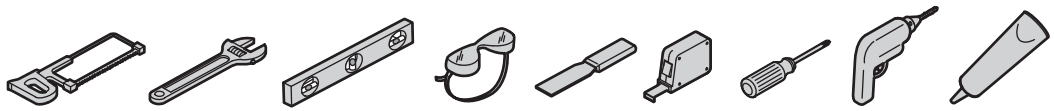

SHINE WALL HUNG LAVATORY

K-37941X

Please leave these instructions for the consumer. Please retain for future reference.

NOTE: Some installation parts might not be provided.

NOTE: The lavatory picture in the installation step may differ from the model being installed.

CAUTION : Wall mounted fixing kit of this lavatory is securely attach to the tile on concrete wall, tile on brick wall, tile on lightweight concrete wall. Inappropriate installation can cause damage to your property and injury.

ข้อสำคัญถึงผู้ติดตั้ง! คู่มือนี้มีข้อมูลสำคัญ โปรดมอบเอกสารให้กับเจ้าของอ่างล้างหน้า

ข้อสังเกต: อุปกรณ์สำหรับการติดตั้งบางชิ้น อาจไม่รวมอยู่ในชุดอ่างล้างหน้า

ข้อสังเกต: รูปภาพของอ่างล้างหน้าที่แสดงอยู่ในขั้นตอนการติดตั้งอ่างล้างหน้า อาจจะแตกต่างไปจากรุ่นอ่างล้างหน้าที่ท่านกำลังติดตั้ง

ข้อควรระวัง : ชุดอุปกรณ์ติดตั้งอ่างล้างหน้านี้ ใช้ติดตั้งกับผนังคอนกรีตปูทับด้วยกระเบื้อง, อิฐมอญปูทับด้วยกระเบื้อง, อิฐมวลเบาปูทับด้วยกระเบื้อง การติดตั้งบนพื้นผิวที่ไม่เหมาะสม อาจทำให้เกิดความเสียหายต่อทรัพย์สิน และอาจทำให้ผู้ใช้งานได้รับบาดเจ็บ

Roughing-In / ระยะการติดตั้ง

Unit : mm
หน่วย : มม.

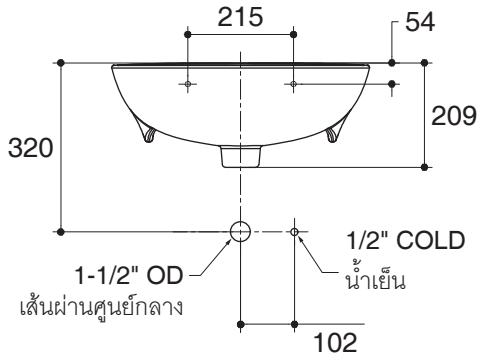

1 Mark the center line and anchor holes on the wall as rough-in position. Then drill anchor holes at the marked location.
กำหนดเส้นกึ่งกลางและรูพุกบนผนังตามระยะการติดตั้ง จากนั้นเจาะรูพุกตามตำแหน่งที่กำหนด

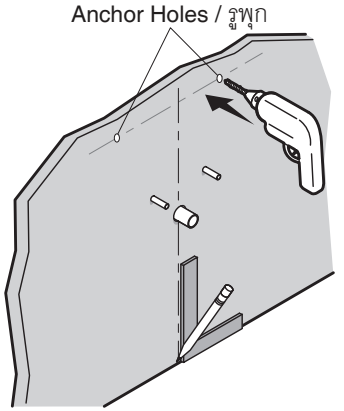

2 Insert anchores.
สวมพุก

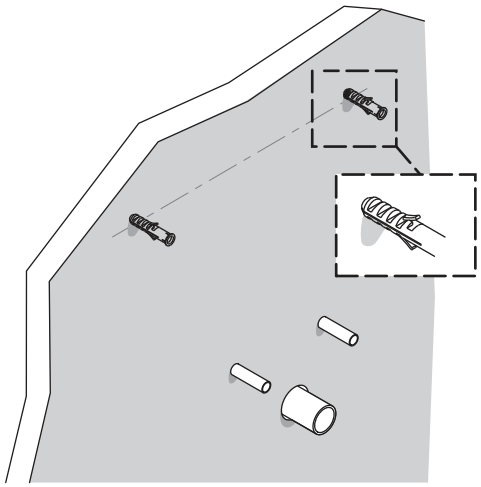

3 Install the faucet and drain to the lavatory.
ประกอบก๊อกน้ำและสะดืออ่าง เข้ากับอ่างล้างหน้า

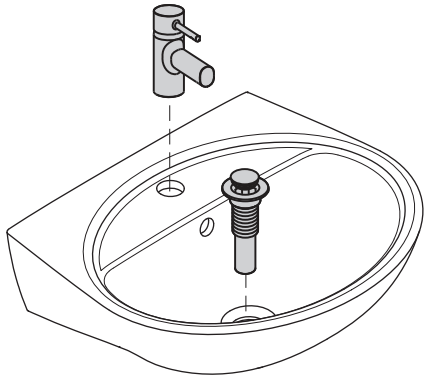

4 Install wall mounting kit. Tighten the nuts.
ประกอบชุดนอตยึด จากนั้นขันนอตให้แน่น

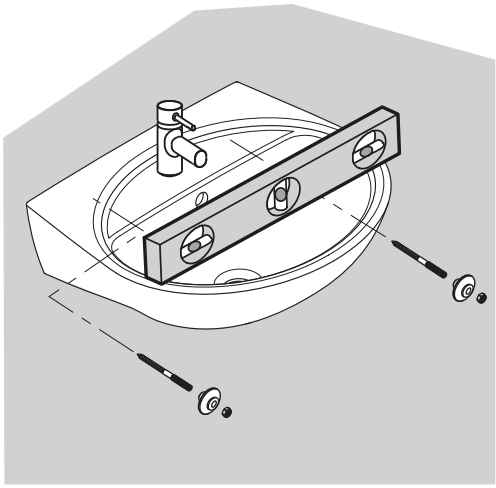

© 2026 Kohler Co.