KARAT

SHINE

WALL-HUNG LAVATORY
K-37941X

Features
- Vitreous china.
- Wall-hung lavatory.
- With wall mounting kit.
- With overflow.
- Single Hole
- 500 x 430 x 209 mm

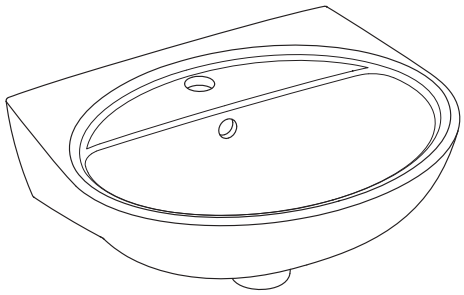

Codes/Standards Applicable
Specified model meets or exceeds the following:
- TIS 791-2565

Technical Information

Fixture:	
Water depth	100 mm
Drain hole	Ø45 mm
*Approximate measurements for comparison only.	

Installation Notes
Install this product according to the installation guide.

Specified Model

Model	Description	Color/Finishes
K-37941X-1	Shine wall-hung lavatory, single hole	WK: Diamond White

Dimensions are approximate. (Do not direct measure a dimensional from picture below.)
Unit: mm

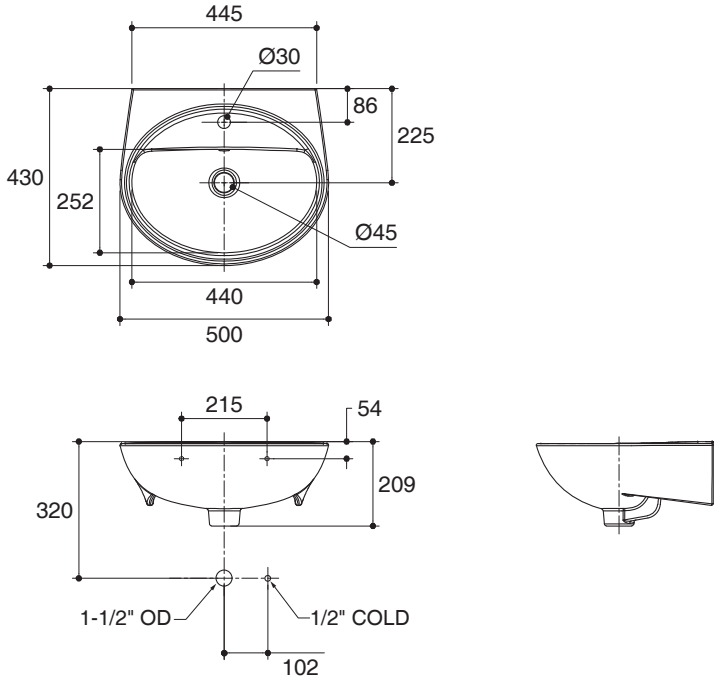

Note: The recommended dimension for installation can be adjusted according to user preferences and layout.

Product Diagram

Call Center: 0-2700-9299
kohler.com

KARAT

ไซน์

อ่างล้างหน้าแบบแขวน
K-37941X

คุณลักษณะ
- สุขภัณฑ์เซรามิกประเภทวิเทรียสไชน่า (Vitreous china)
- ติดตั้งแบบแขวนผนัง
- พร้อมชุดอุปกรณ์ขอแขวน
- พร้อมรูน้ำล้น
- แบบเจาะรูเดี่ยว
- 500 x 430 x 209 มม.

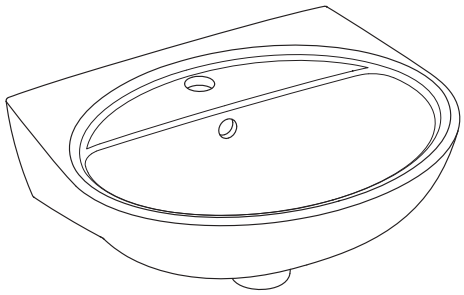

มาตรฐาน
คุณสมบัติตามมาตรฐาน
- มอก. 791-2565

ข้อมูลเฉพาะ

สุขภัณฑ์	
ระยะน้ำลึก	100 มม.
ขนาดรูสะดืออ่าง	เส้นผ่าศูนย์กลาง 45 มม.
*ระยะค่าโดยประมาณเพื่อการเปรียบเทียบเท่านั้น	

ข้อสังเกตสำหรับการติดตั้ง
ติดตั้งสุขภัณฑ์โดยใช้คู่มือแนะนำการติดตั้ง

รุ่นผลิตภัณฑ์

รุ่น	ชื่อผลิตภัณฑ์	สี/วัสดุเคลือบผิว
K-37941X-1	อ่างล้างหน้าแบบแขวนผนัง แบบเจาะรูเดี่ยว รุ่น ไชน์	WK : สีขาว

ขนาดระยะแสดงค่าโดยประมาณ (ห้ามวัดขนาดโดยตรงจากภาพด้านล่าง)
หน่วย: มม.

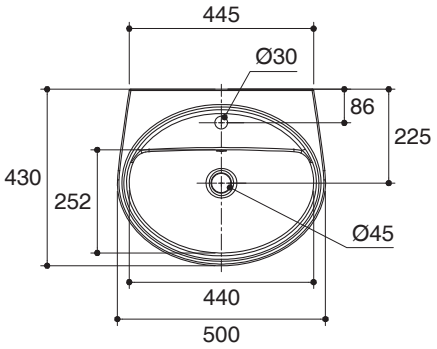

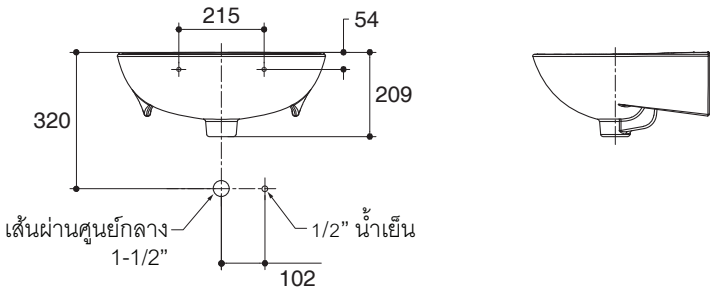

หมายเหตุ: ระยะแนะนำการติดตั้งสามารถปรับได้ตามความเหมาะสมของผู้ใช้งานและพื้นที่ติดตั้ง

ภาพแสดงผลิตภัณฑ์

ลูกค้าสัมพันธ์/Call Center: 0-2700-9299
kohler.com